STENA St1

3 / 1

St1 **STENA - VÝSTUŽ**

DĹŽKA CELKOM: 6,20m

M = 1 : 25

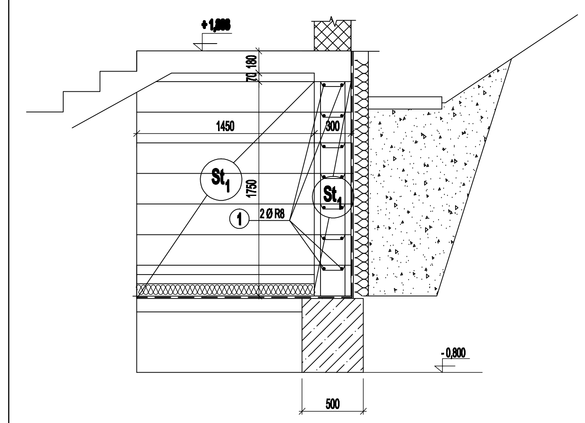

VÝKAZ VÝSTUŽE

BETÓN C 25/30

1 2 Ø R8 DĹŽKA CELKOM = 87,00m + 15% PRESAHY = 100,00m HMOTNOSŤ = 0,395kg / m HMOTNOSŤ CELKOM = 39,50 kg

autor:	hlavný projektant:	zodpovedný projektant:	
	ING. M. MIHÁK	ING. ŠUHALVOŘ	
vypracoval:	kreslil:	kontrolovat:	
M.BAČÍKOVÁ			
názov stavby:	ZŠ s MŠ A. F. Kollára - nadstavba MŠ, elokované pracovisko MŠ, Gregušovia 933, TERCHOVÁ	dátum: 08.2017	
		mezitka: 1 : 25	
		formát: 1A4	
názov výkresu:	VÝSTUŽ STENY St1	prefixa: STATIKA	stupeň: RP
generálny projektant:			č. výkresu 3
kreslila:	obec Terchová		