RÝCHLOSTNÁ CESTA R3 TVRDOŠÍN - NIŽNÁ NAD ORAVOU

ČS 103 - PRIEČNE REZY - VETVA "C"

M   1 : 100

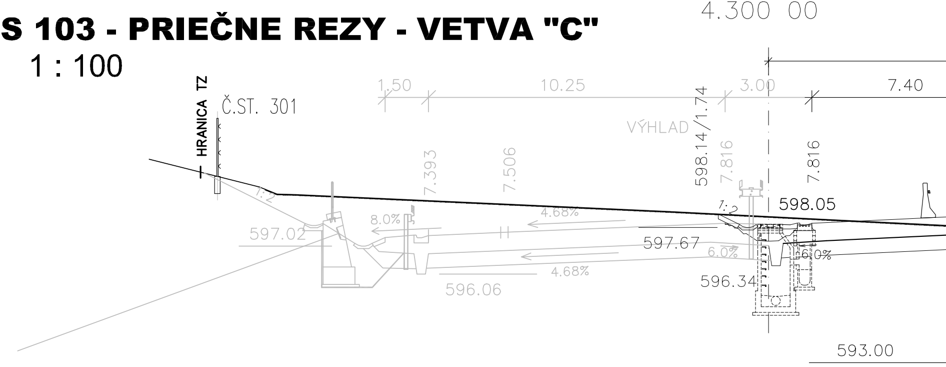
4.300 00
HRANICA TZ
Č.ST. 301
1.50
10.25
3.00
7.40
VÝHLAD
598.14/1.74
7.816
7.816
7.393
7.506
1:2
1:2
598.05
8.0%
4.68%
597.02
597.67
6.0%
6.0%
4.68%
596.34
596.06
593.00

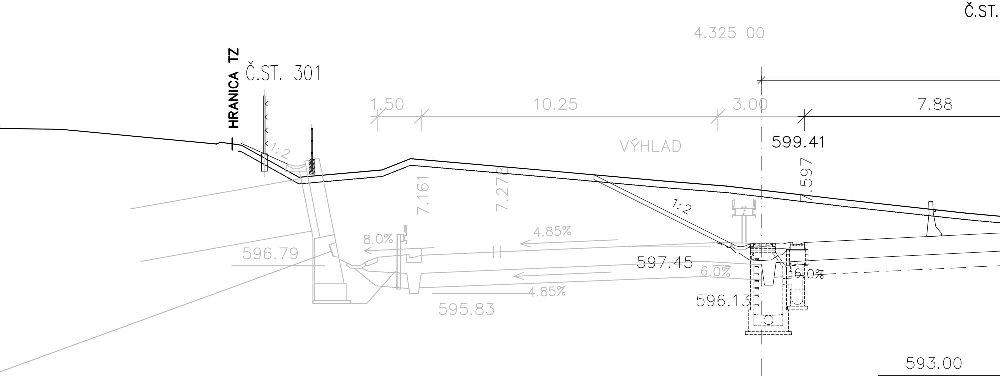
Č.ST.
4.325 00
HRANICA TZ
Č.ST. 301
1.50
10.25
3.00
7.88
599.41
VÝHLAD
1:2
7.161
7.278
7.597
1:2
8.0%
4.85%
596.79
597.45
6.0%
6.0%
4.85%
596.13
595.83
593.00

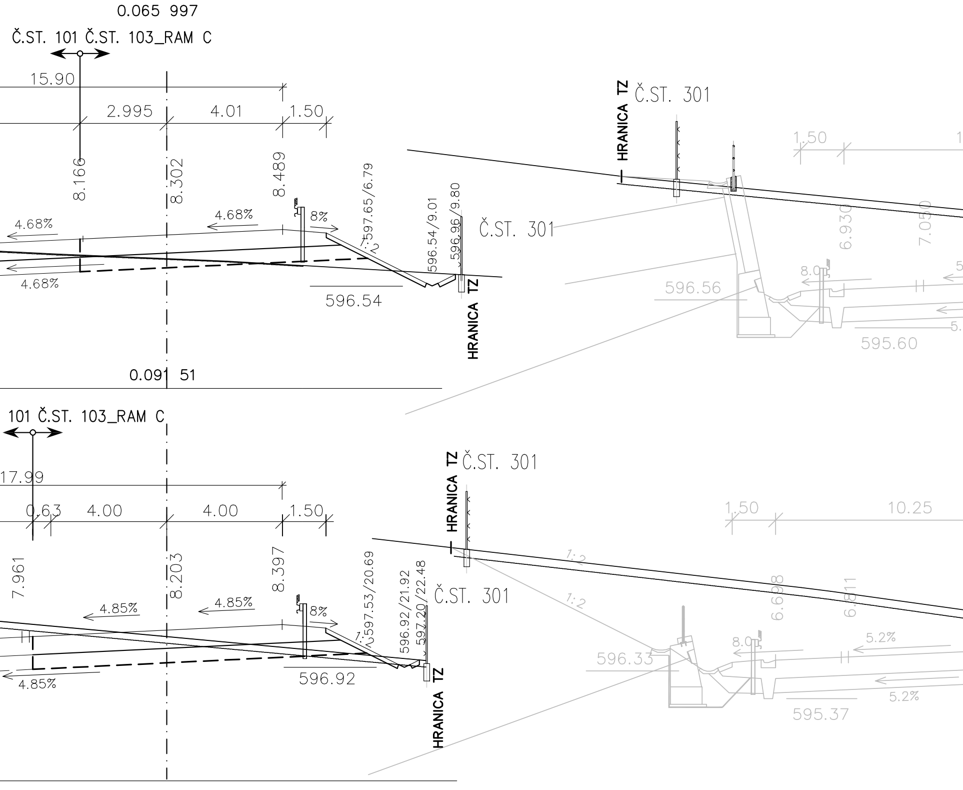

0.065 997
Č.ST. 101 Č.ST. 103_RAM C
15.90
2.995
4.01
1.50
8.166
8.302
8.489
4.68%
4.68%
4.68%
8%
1:2
597.65/6.79
596.54/9.01
596.96/9.80
Č.ST. 301
596.54
HRANICA TZ
0.091 51
HRANICA TZ
Č.ST. 301
1.50
6.930
7.050
596.56
8.0
595.60
101 Č.ST. 103_RAM C
17.99
0.63
4.00
4.00
1.50
7.961
8.203
8.397
4.85%
4.85%
4.85%
8%
1:2
597.53/20.69
596.92/21.92
597.20/22.48
Č.ST. 301
596.92
HRANICA TZ
HRANICA TZ
Č.ST. 301
1.50
10.25
1:2
1:2
6.698
6.811
596.33
8.0
5.2%
5.2%
595.37

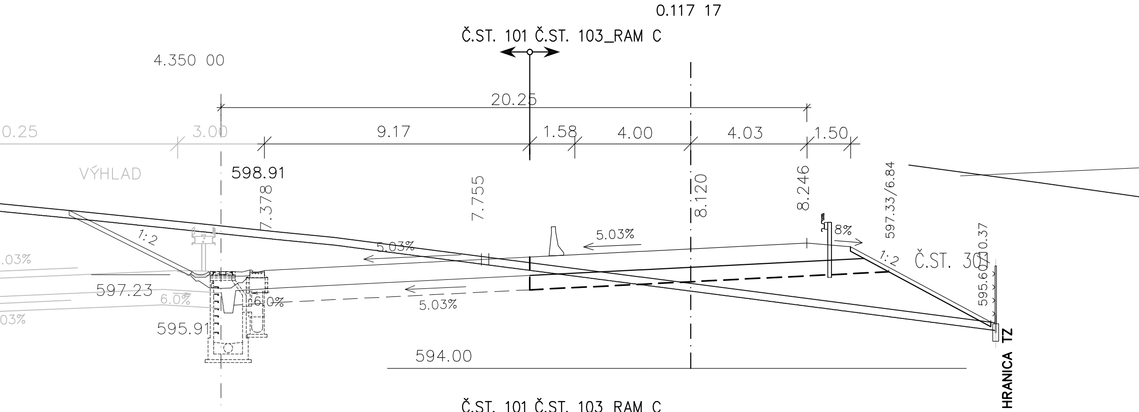
0.117 17
Č.ST. 101 Č.ST. 103_RAM C
4.350 00
20.25
0.25
3.00
9.17
1.58
4.00
4.03
1.50
VÝHLAD
598.91
7.378
7.755
8.120
8.246
597.33/6.84
8%
5.03%
5.03%
1:2
1:2
Č.ST. 30
595.60/10.37
.03%
597.23
6.0%
6.0%
5.03%
03%
595.91
594.00
HRANICA TZ

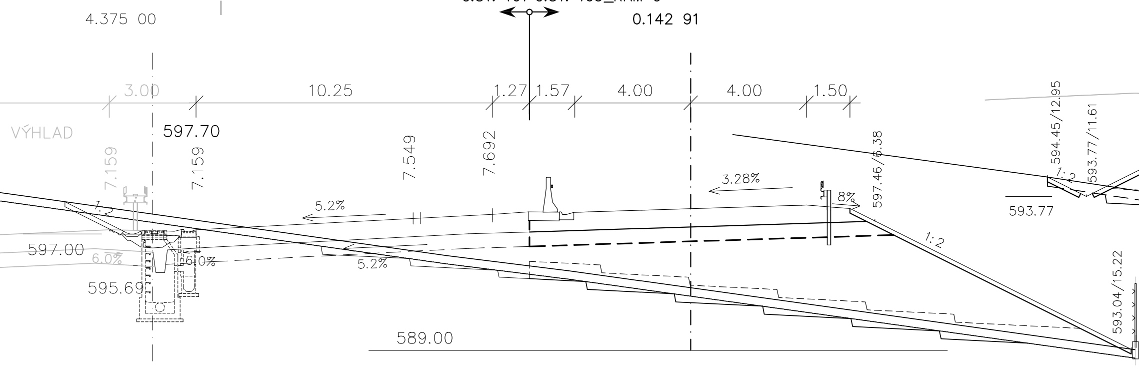
Č.ST. 101 Č.ST. 103_RAM C
4.375 00
0.142 91
3.00
10.25
1.27
1.57
4.00
4.00
1.50
VÝHLAD
597.70
7.159
7.159
7.549
7.692
597.46/6.38
594.45/12.95
593.77/11.61
3.28%
8%
1:2
1:2
593.77
5.2%
1:2
597.00
6.0%
6.0%
5.2%
593.04/15.22
595.69
589.00

0.150000

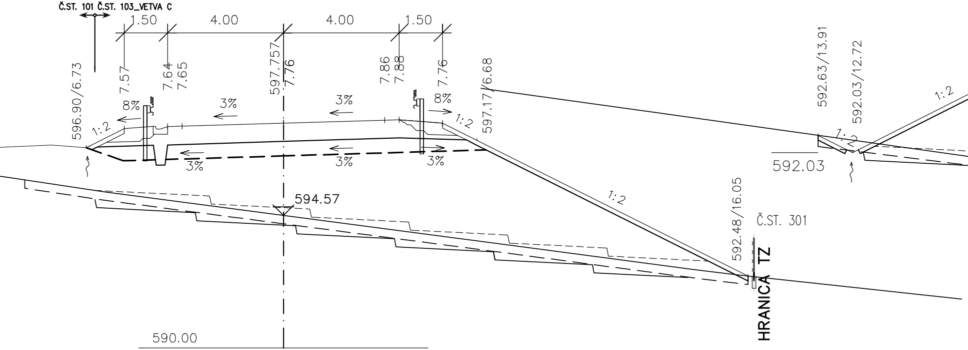
Č.ST. 101 Č.ST. 103_VETVA C
1.50
4.00
4.00
1.50
596.90/6.73
7.57
7.64
7.65
597.757
7.76
7.86
7.88
7.76
597.17/6.68
592.63/13.91
592.03/12.72
8%
3%
3%
8%
1:2
1:2
1:2
1:2
1:2
3%
3%
3%
592.03
594.57
1:2
592.48/16.05
Č.ST. 301
HRANICA TZ
590.00

0.175000

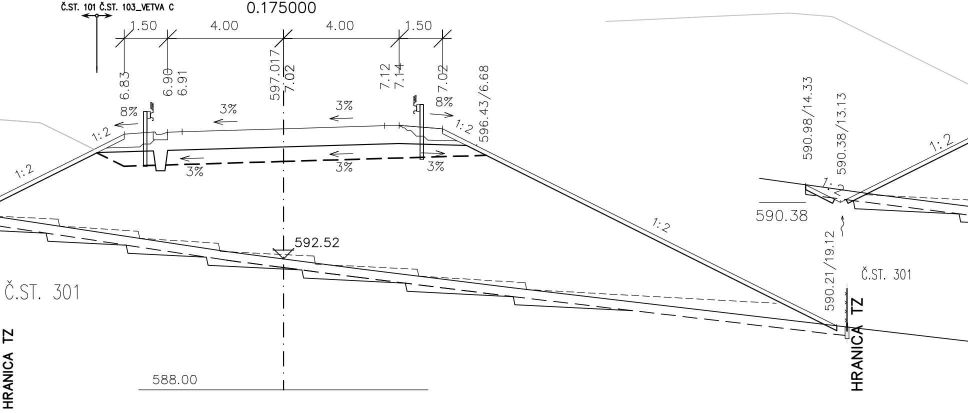
Č.ST. 101 Č.ST. 103_VETVA C
1.50
4.00
4.00
1.50
6.83
6.90
6.91
597.017
7.02
7.12
7.14
7.02
596.43/6.68
590.98/14.33
590.38/13.13
8%
3%
3%
8%
1:2
1:2
1:2
1:2
1:2
3%
3%
3%
590.38
592.52
1:2
590.21/19.12
Č.ST. 301
Č.ST. 301
HRANICA TZ
HRANICA TZ
588.00

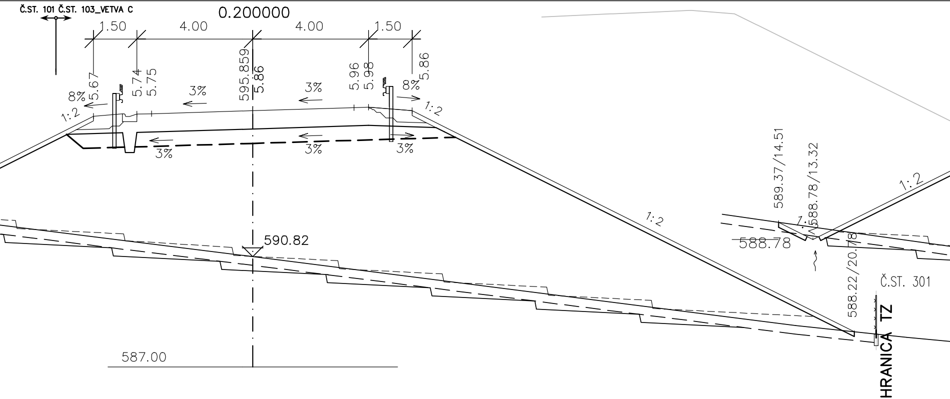
Č.ST. 101 Č.ST. 103_VETVA C
0.200000
1.50
4.00
4.00
1.50
5.67
5.74
5.75
595.859
5.86
5.96
5.98
5.86
8%
3%
3%
8%
1:2
1:2
3%
3%
3%
1:2
589.37/14.51
588.78/13.32
1:2
1:
588.78
590.82
588.22/20.78
Č.ST. 301
HRANICA TZ
587.00

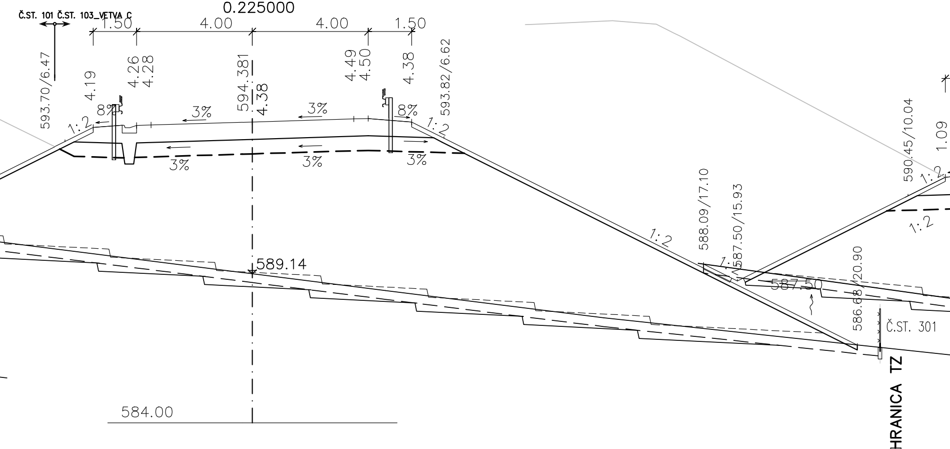
Č.ST. 101 Č.ST. 103_VETVA C
0.225000
1.50
4.00
4.00
1.50
593.70/6.47
4.19
4.26
4.28
594.381
4.38
4.49
4.50
4.38
593.82/6.62
8%
3%
3%
8%
1:2
1:2
3%
3%
3%
590.45/10.04
1.09
1:2
1:2
1:2
588.09/17.10
587.50/15.93
1:
587.50
589.14
586.68/20.90
Č.ST. 301
HRANICA TZ
584.00

0.250000

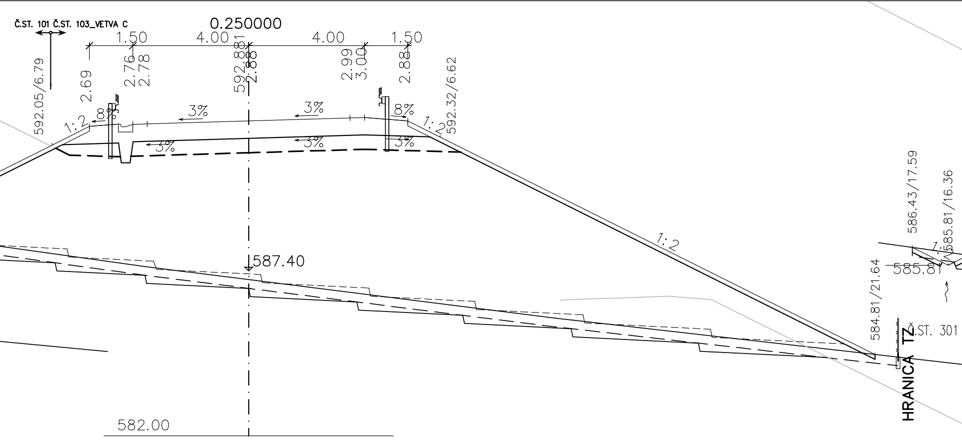
Č.ST. 101 Č.ST. 103_VETVA C
1.50
4.00
4.00
1.50
592.05/6.79
2.69
2.76
2.78
592.88
2.88
2.99
3.00
2.88
592.32/6.62
1:2
8%
3%
3%
8%
1:2
3%
3%
3%
1:2
587.40
582.00
586.43/17.59
585.81/16.36
584.81/21.64
585.81
1:
Č.ST. 301
HRANICA TZ

0.275000

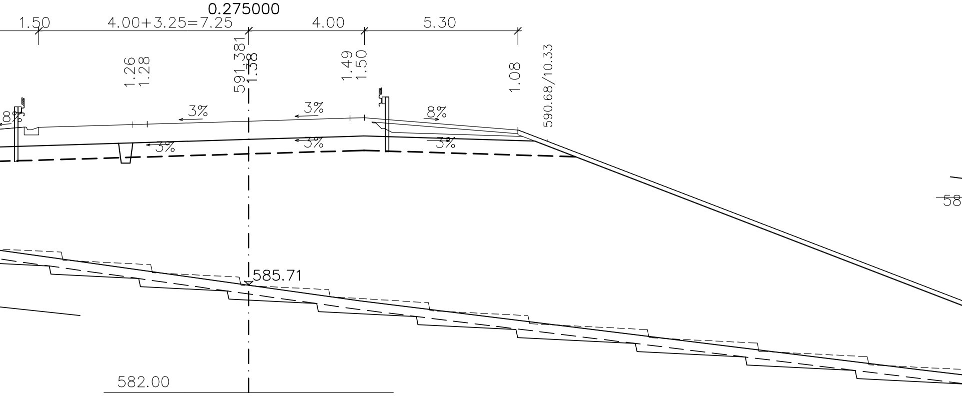
1.50
4.00+3.25=7.25
4.00
5.30
1.26
1.28
591.38
1.38
1.49
1.50
1.08
590.68/10.33
8%
3%
3%
8%
3%
3%
3%
585.71
582.00
58

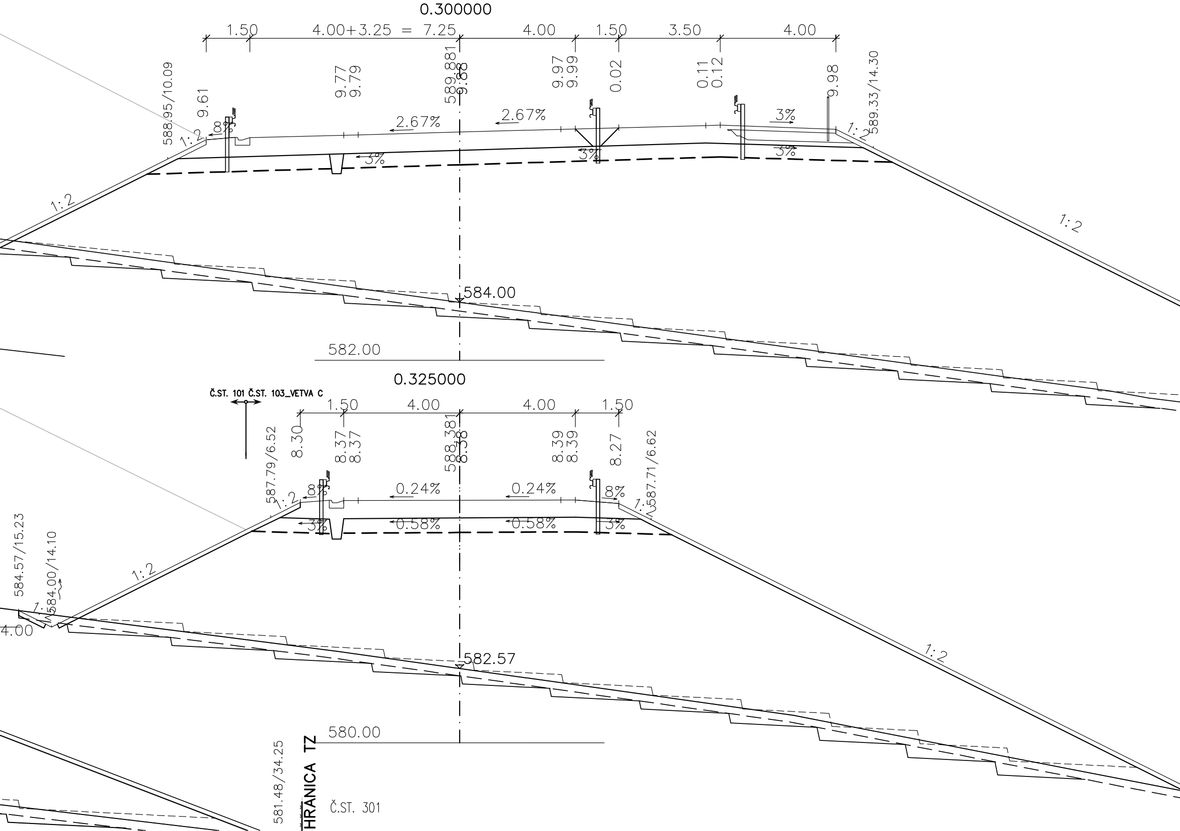
0.300000
1.50
4.00+3.25 = 7.25
4.00
1.50
3.50
4.00
588.95/10.09
9.61
9.77
9.79
589.881
9.88
9.97
9.99
0.02
0.11
0.12
9.98
589.33/14.30
8%
2.67%
2.67%
3%
3%
3%
3%
1:2
1:2
1:2
1:2
584.00
582.00
0.325000
Č.ST. 101 Č.ST. 103_VETVA C
1.50
4.00
4.00
1.50
587.79/6.52
8.30
8.37
8.37
588.381
8.38
8.39
8.39
8.27
587.71/6.62
8%
0.24%
0.24%
8%
3%
0.58%
0.58%
3%
1:2
1:2
1:2
1:2
1:
584.57/15.23
584.00/14.10
4.00
582.57
580.00
581.48/34.25
HRANICA TZ
Č.ST. 301

VETVA D – 0.065500

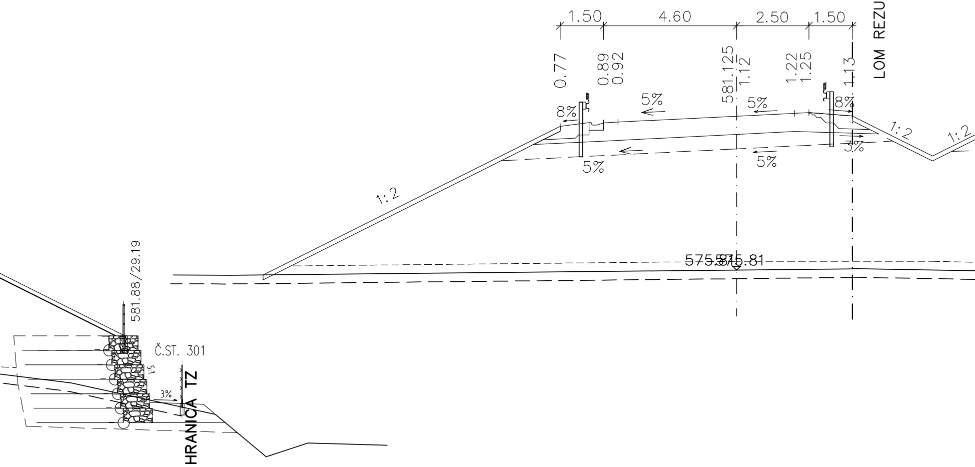
1.50
4.60
2.50
1.50
LOM REZU
0.77
0.89
0.92
581.125
1.12
1.22
1.25
1.13
8%
5%
5%
8%
1:2
1:2
3%
5%
5%
1:2
575.5875.81
581.88/29.19
Č.ST. 301
1:5
3%
HRANICA TZ

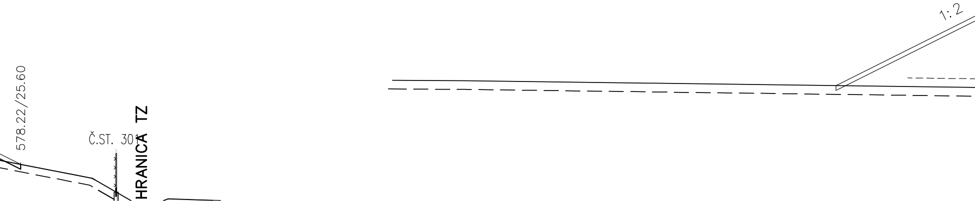
1:2
578.22/25.60
Č.ST. 301
HRANICA TZ

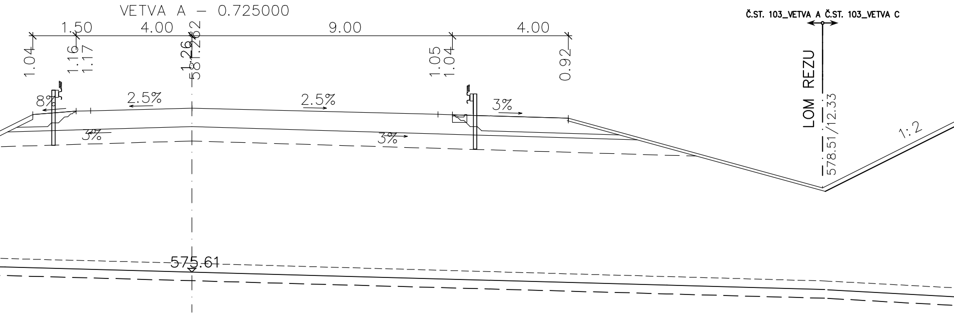
VETVA A – 0.725000
1.50
4.00
9.00
4.00
1.04
1.16
1.17
1.26
581.262
1.05
1.04
0.92
8%
2.5%
2.5%
3%
3%
3%
Č.ST. 103_VETVA A Č.ST. 103_VETVA C
LOM REZU
578.51/12.33
1:2
575.61

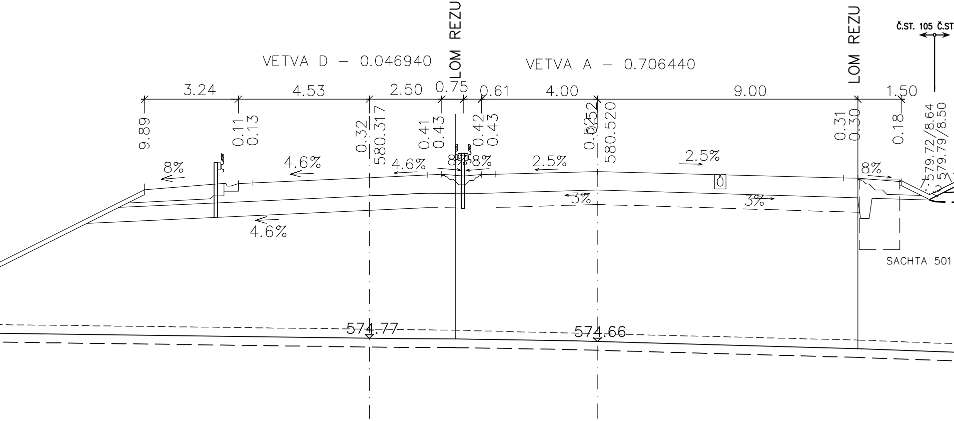
VETVA D – 0.046940
LOM REZU
VETVA A – 0.706440
LOM REZU
Č.ST. 105 Č.ST.
3.24
4.53
2.50
0.75
0.61
4.00
9.00
1.50
9.89
0.11
0.13
0.32
580.317
0.41
0.43
0.42
0.43
0.52
580.520
0.31
0.30
0.18
579.72/8.64
579.79/8.50
8%
4.6%
4.6%
8%
8%
2.5%
2.5%
8%
3%
3%
4.6%
SACHTA 501
574.77
574.66

VETVA C – 0.440000

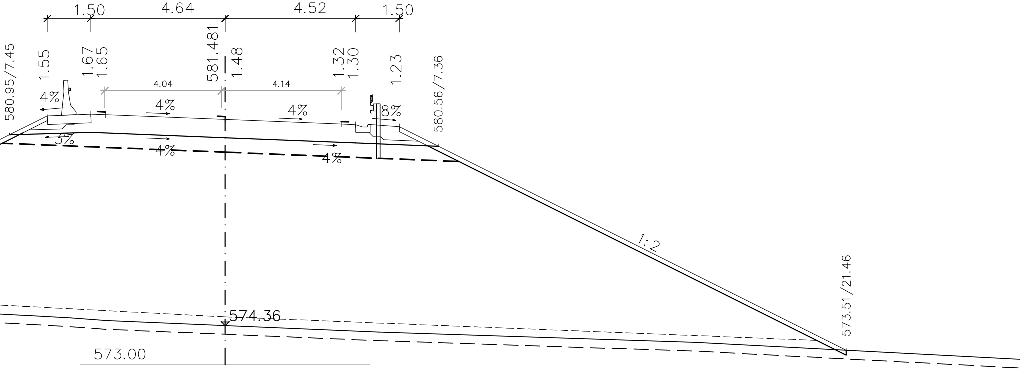
1.50
4.64
4.52
1.50
580.95/7.45
1.55
1.67
1.65
581.481
1.48
1.32
1.30
1.23
580.56/7.36
4.04
4.14
4%
4%
4%
8%
3%
4%
4%
1:2
573.51/21.46
574.36
573.00

. 103_VETVA C

VETVA C – 0.460000

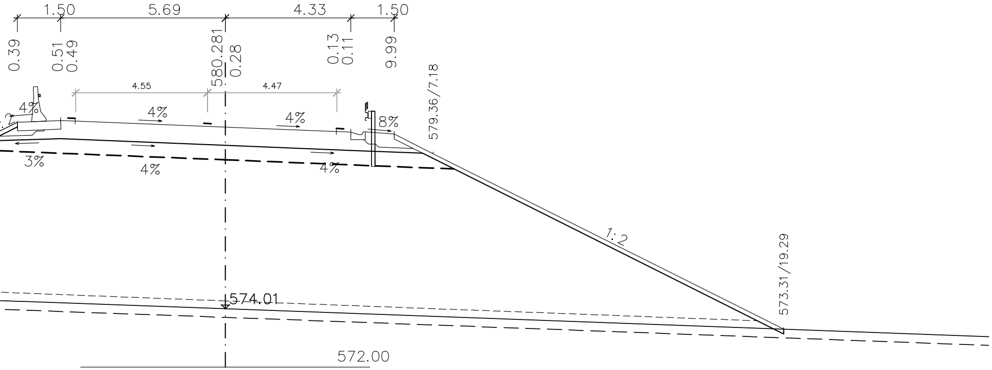
1.50
5.69
4.33
1.50
0.39
0.51
0.49
580.281
0.28
0.13
0.11
9.99
579.36/7.18
4.55
4.47
4%
4%
4%
8%
3%
4%
4%
1:2
573.31/19.29
574.01
572.00

OBJEDNÁVATEĽ

NÁRODNÁ DIAĽNIČNÁ SPOLOČNOSŤ

Mlynské Nivy 45, 821 09 Bratislava

ZHOTOVITEĽ DOKUMENTÁCIE NA PONUKU **GEOCONSULT S.R.O.** MILETIČOVA 21, P.O.BOX 34, 820 05 BRATISLAVA 25		
HL. INŽ. PROJ. Ing. Ján MOCHOROVSKÝ	VED. ÚSEKU Ing.Peter ŽIAK	ČÍS.ZÁK. 1367/1248

GEOCONSULT

DOKUMENTÁCIA NA PONUKU

ZVÄZOK 5 DOKUMENTÁCIA NA REALIZÁCIU STAVBY

D. PÍSOMNOSTI A VÝKRESY OBJEKTOV

103

ZÁKAZKA **RÝCHLOSTNÁ CESTA R3** TVRDOŠÍN – NIŽNÁ NAD ORAVOU		HBH projekt	
ČASŤ STAVBY Križovatka "Nižná" (vetvy A,B,C,D)		Projektová kancelář pro dopravní a inženýrské stavby Kabátníkova 5, 602 00 BRNO	
PRÍLOHA PRIEČNE REZY – VETVA "C"		STUPEŇ DRS	ČÍSLO ZÁKAZKY 1367/1248
OBJEDNÁVATEĽ NÁRODNÁ DIAĽNIČNÁ SPOLOČNOSŤ, a.s.		OKRES TVRDOŠÍN	
HLAVNÝ INŽ. PROJ. Ing. Ján MOCHOROVSKÝ	TECH. KONTROLA Ing. Ivan BUDÍK	SÚRADNICOVÝ SYSTÉM JTSK	KATASTRÁLNE ÚZEMIE: KRÁSNA HÔRKA
ZODP. PROJ. Ing. Otakar HORNOCH	VED. ÚSEKU Ing.Peter ŽIAK	VÝŠKOVÝ SYSTÉM Bpv	ČÍSLO PRÍLOHY 5.2
VYPRACOVAL Ing. Sylva Hejčová	DÁTUM 06.2014	FORMÁT 17x A4	MIERKA 1:1000

SÚPRAVA