DETAIL ZATEPLENIA PRI OKENNOM PARAPETE

VARIANTA S EXISTUJÚCIM PLASTOVÝM OKNOM (ZATEPLENÝ STAV)

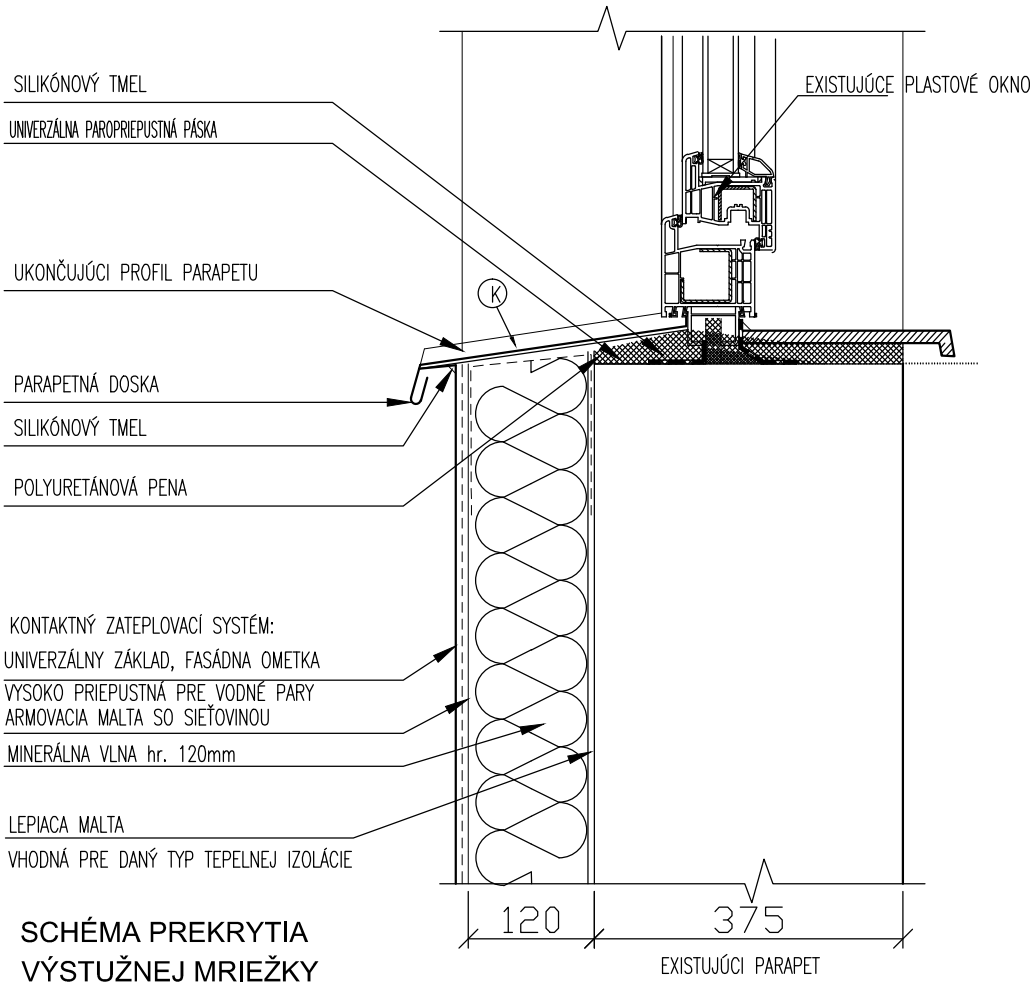
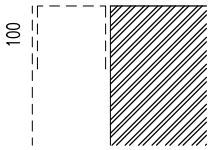
SCHÉMA PREKRYTIA VÝSTUŽNEJ MRIEŽKY