A – POHĽAD 1:20

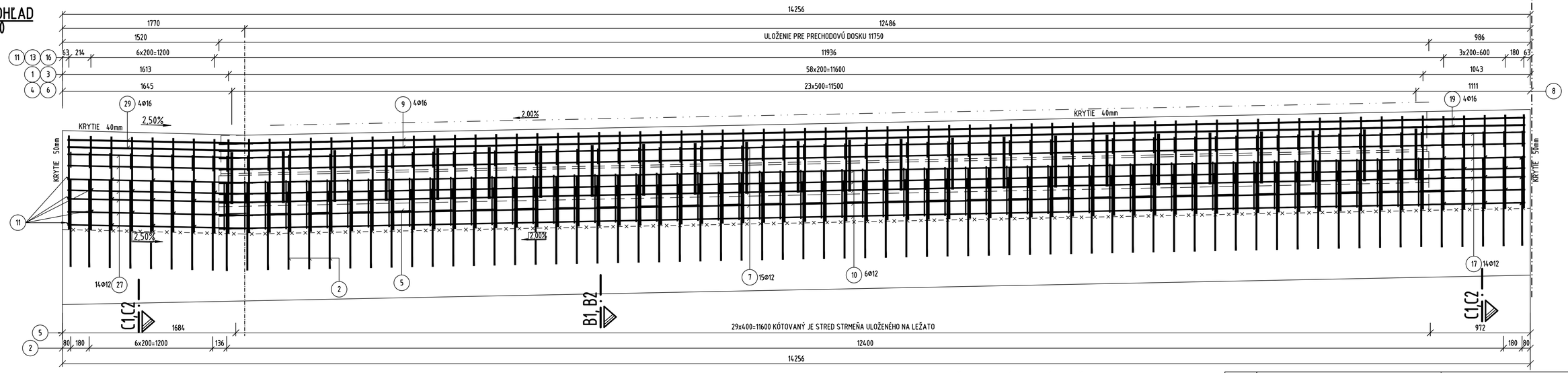

B1 – REZ 1:10 TVAR ZÁVERNÉHO MÚRIKA V OBLASTI VOZOVKY

OPORA 5L: BANSKÁ BYSTRICA
OPORA 1P: BRATISLAVA

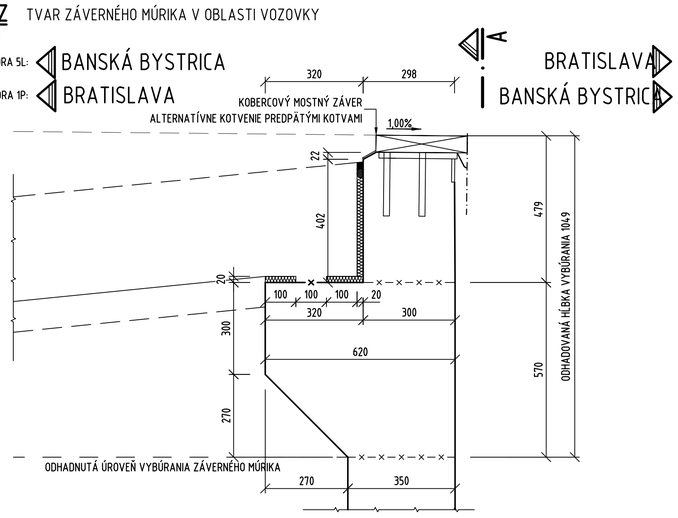

C1 – REZ 1:10 TVAR ZÁVERNÉHO MÚRIKA V OBLASTI RÍMSY

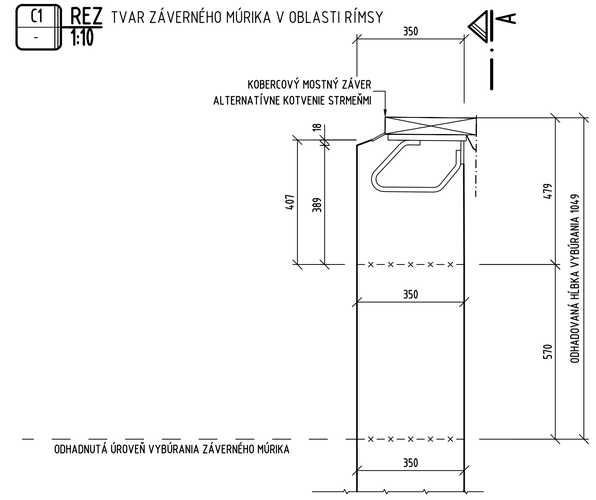

ŠPECIFIKÁCIA VÝSTUŽE B500 B

POL.	Ø (mm)	DĹŽKA (m)	POČET (ks)	CELKOVÁ DĹŽKA (m) Ø8	Ø10	Ø12	Ø16	Ø25
1	12	1,701	58			98,658		
2	16	0,950	142				134,900	
3	16	1,956	58				113,448	
4	8	1,365	58	79,170				
5	8	1,178	30	35,340				
6	10	0,952	58		55,216			
7	12	12,000	15			180,000		
8	25	0,500	24					12,000
9	16	12,000	4				48,000	
10	12	11,650	6			69,900		
11	8	0,362	33	11,946				
13	16	1,974	13				25,662	
16	10	1,012	13		13,156			
17	12	1,000	14			14,000		
19	16	1,000	4				4,000	
27	12	1,800	14			25,200		
29	16	1,800	4				7,200	
DĹŽKA SPOLU (m)				126,456	68,372	387,758	333,210	12,000
HMOTNOSŤ bm (kg/m)				0,395	0,617	0,888	1,578	3,853
HMOTNOSŤ PODĽA Ø (kg)				49,950	42,186	344,329	525,805	46,236
HMOTNOSŤ SPOLU (kg)				1008,506				

POZNÁMKY:

1. VÝMERY PRE BÚRANIE ZÁVERNÉHO MÚRIKA SÚ ODHADNUTÉ PODĽA TVARU NOVÉHO ZÁVERNÉHO MÚRIKA S REZERVOU, ŽE SA UVAŽUJE VYBÚRANIE AŽ PO ÚLOŽNÝ PRAH. PODOBNE SÚ VÝMERY UPRAVENÉ AJ PRE NOVÝ ZÁVERNÝ MÚRIK. NAKRESLENÝ JE ALE STAV MINIMÁLNEHO ROZSAHU BÚRANIA AJ BETONÁŽE.
2. TVAR A VÝSTUŽ ZÁVERNÉHO MÚRIKA SA V DVP ZLADIA S POŽADOVANÝMI PRIESTOROVÝMI POŽIADAVKAMI POUŽITÉHO TYPU MOSTNÉHO ZÁVERU.

SCHÉMA KRYTIA VÝSTUŽE BETÓNOM

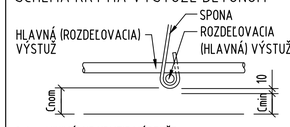

Cmin – MINIMÁLNE KRYTIE VÝSTUŽE
Cnom – NOMINÁLNE KRYTIE VÝSTUŽE-UVEDENÉ VO VÝKRESE

VÝSTUŽ: **B500 B**

BETÓNY: OZNAČENIE V ZMYSLE STN EN 206

ZÁVERNÝ MÚRIK OBJEM: 5,871m3
C30/37 - XC4, XD1, XF2 (SK) - Cl 0,4- Dmax 16- S4

MINIMÁLNE VNÚTORNÉ PRIEMERY ZAKRIVENIA PRÚTOV PRE OHYBY, HÁKY A SLUČKY

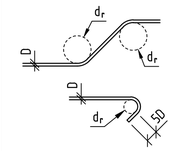

D≤16 mm dr=4D
D>16 mm dr=7D

9 Ø 16/12000 – 4ks
7 Ø 12/12000 – 15ks
10 Ø 12/11650 – 6ks
29 Ø 16/1800 – 4ks
27 Ø 12/1800 – 14ks
19 Ø 16/1000 – 4ks
17 Ø 12/1000 – 14ks

B2 – REZ 1:10 VÝSTUŽ ZÁVERNÉHO MÚRIKA V OBLASTI VOZOVKY

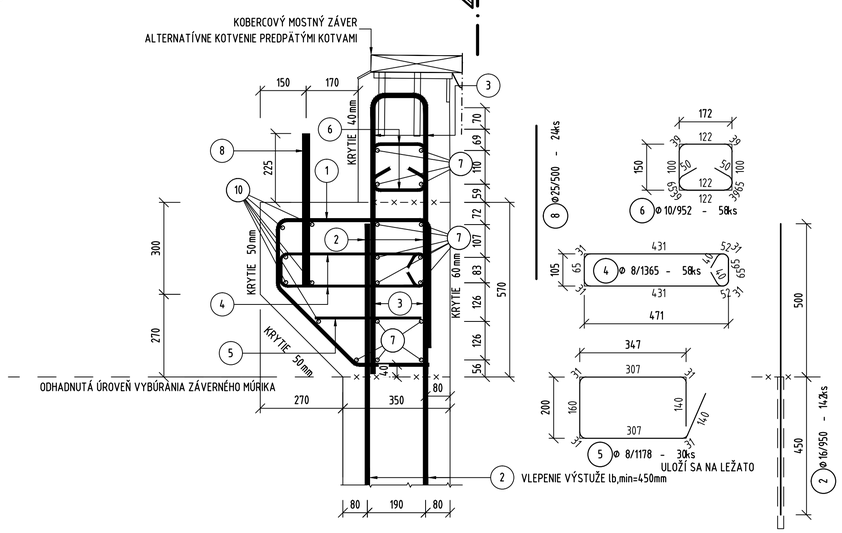

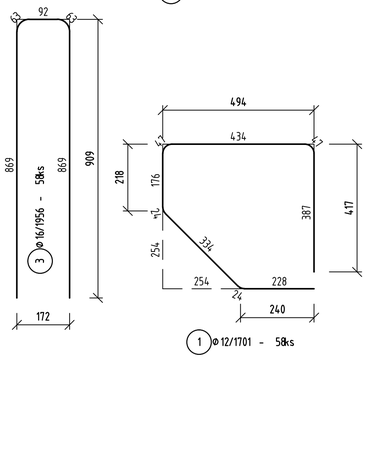

C2 – REZ 1:10 VÝSTUŽ ZÁVERNÉHO MÚRIKA V OBLASTI RÍMSY

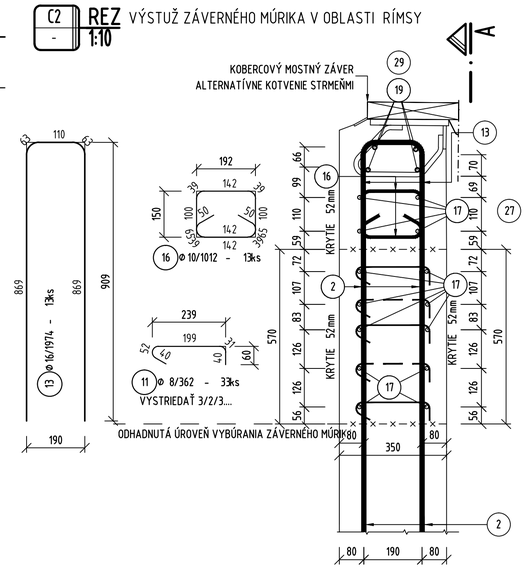

OBJEDNÁVATEĽ STAVBY

NÁRODNÁ DIAĽNIČNÁ SPOLOČNOSŤ

Národná diaľničná spoločnosť, a. s.
Dubravská cesta 14, 841 04 Bratislava

PEČIATKA A PODPIS

VYPRACOVAL	Ing. Karol ŠIMUN
KOORDINÁTOR PROJEKTU	Ing. Štefan CHOMA
ZODPOVEDNÝ PROJEKTANT	Ing. Miroslav ROMAN
KONTROLOVAL	Ing. František BRLIŤ
STAVBA	OPRAVA MOSTA EV. Č. R1-168 NAD KOVÁČOVSKÝM POTOKOM A CESTOU V KRIŽOVATKE KOVÁČOVÁ
KRAJ	BANSKOBYSTRICKÝ
KATASTRÁLNE ÚZEMIE	KOVÁČOVÁ
OBJEKT	201-00 OPRAVA MOSTA EV. Č. R1-168
PRÍLOHA	TVAR A VÝSTUŽ ZÁVERNÉHO MÚRIKA, OPORY 1P,5L
ČASŤ	
KÓD	

CEMOS, s. r. o.
Mlynské nivy 70
821 05 Bratislava

SÚRADNICOVÝ SYSTÉM	S-JTSK r.JTSK
VÝŠKOVÝ SYSTÉM	BpV
STUPEŇ	DP
POČET A4	8 A4
MIERKA	1:20 (1:10)
ČÍSLO ZÁKAZKY	02/16
DÁTUM	07/2016
SÚPRAVA	
ZMENA	
PRÍLOHA	5