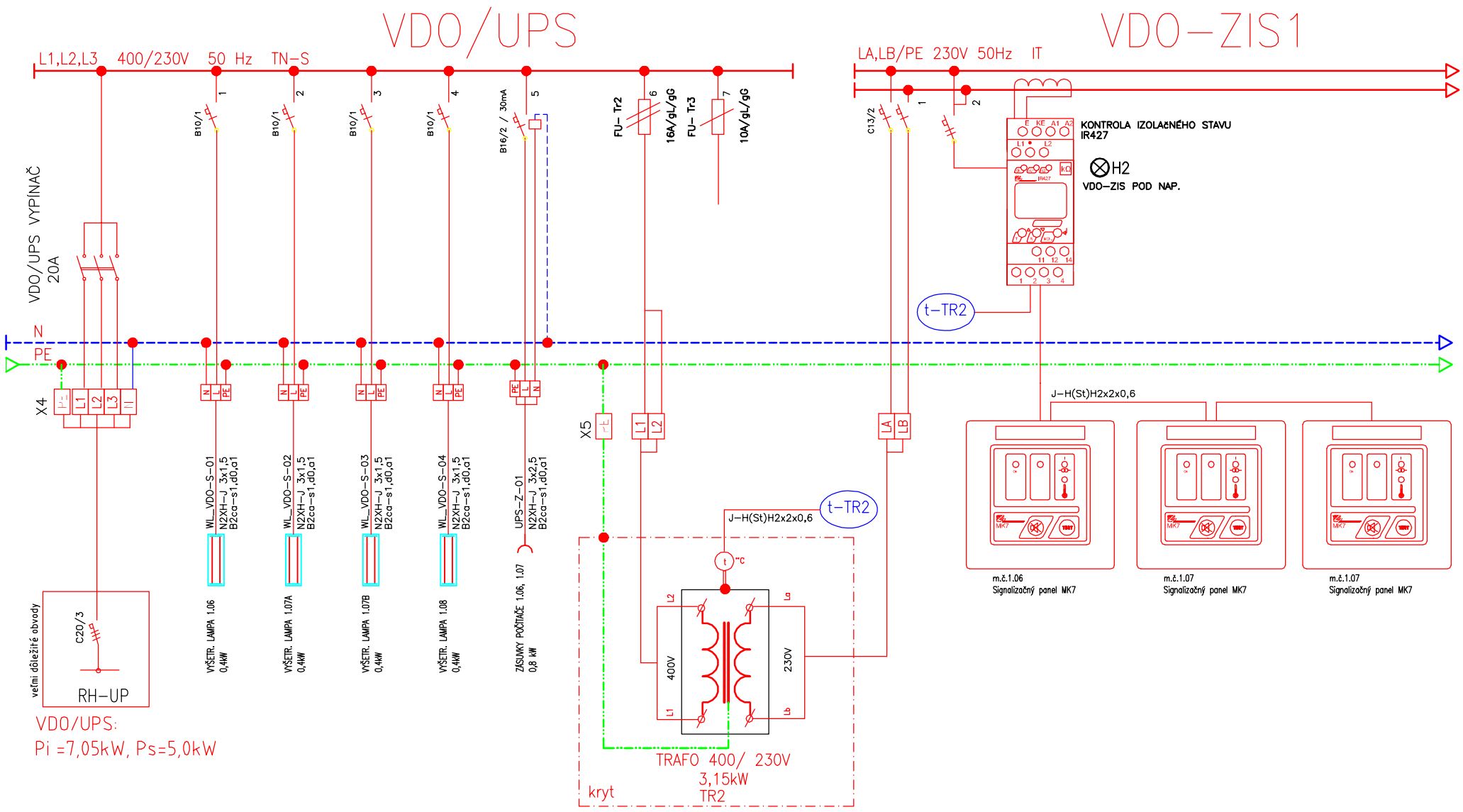

OBSAH VÝKRESU JE DUŠEVNÝM MAJETKOM AUTORA A JEHO POUŽITIE NA INÉ, AKO ZMLUVNÉ ÚČELY JE PODMIENENÉ PÍSOMNÝM SÚHLASOM	**STAVEBNÉ ÚPRAVY A PRÍSTAVBA LNSP LIPTOVSKÝ MIKULÁŠ PRE ZRIADENIE URGENTNÉHO PRÍJMU**	VÝKRES ROZVODNICA RZT–1	PROFESIA ELEKTRO DÁTUM 10/2015	Č.VÝKR. 8.4