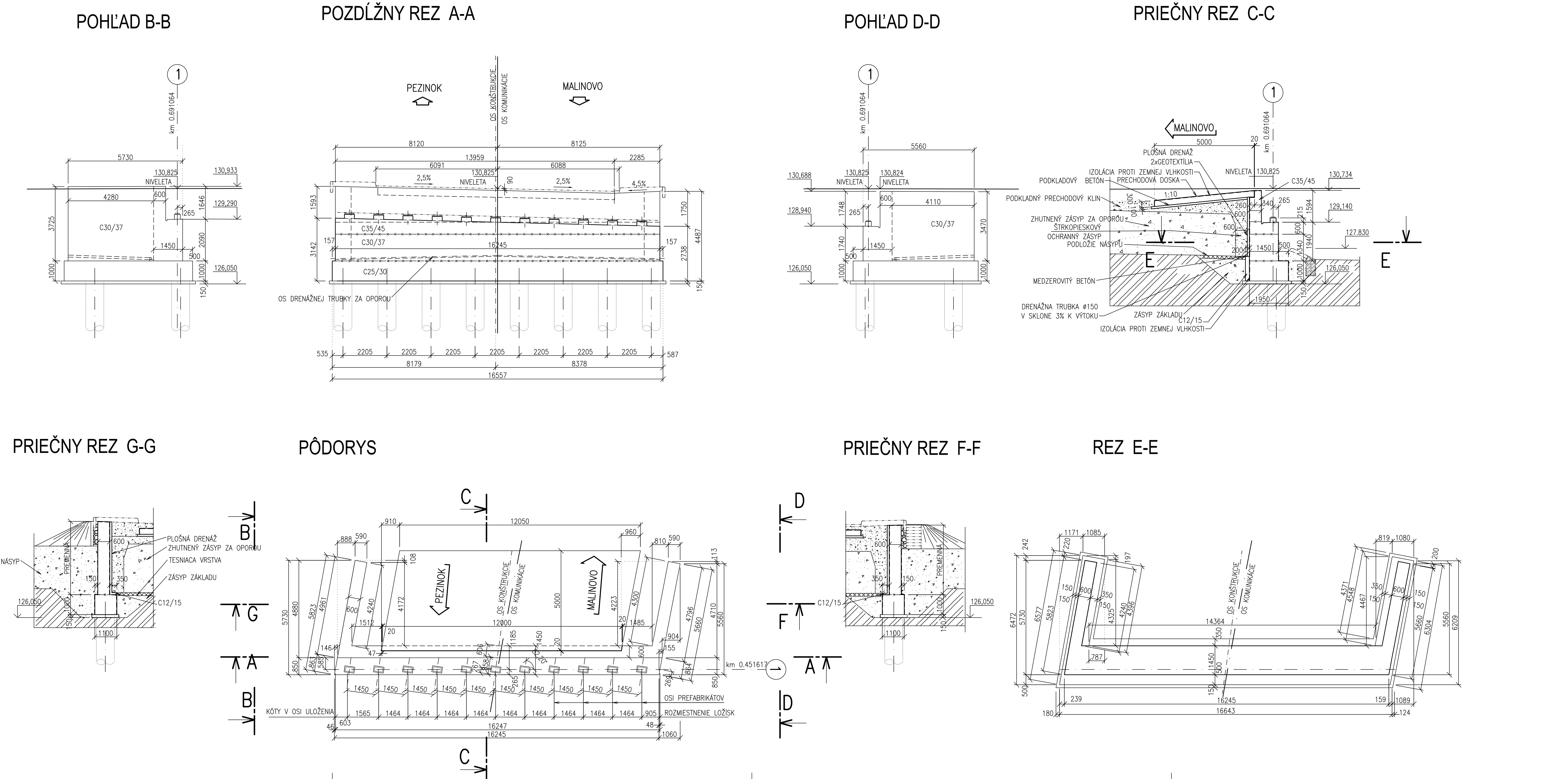

OZNAČENIE POUŽITÝCH MATERIÁLOV

BETÓN STN EN 206-1	
PODKLADNÝ BETÓN	... C12/15 - X0 (SK) - Cl 1- $D_{max}16$ - F3
PRECHODOVÉ DOSKY	... C25/30 - XC3,XF1,XA1 (SK) - Cl0,4 - D_{max16} - F3
PILÓTY	... C30/37 - XC2,XA1 (SK) - Cl0,4 - D_{max16} - F3
ZÁKLADOVÉ BLOKY	... C25/30 - XC3,XA1,XF3 (SK) - Cl0,4 - D_{max16} - F3
ÚLOŽNÉ PRAHY	... C35/45 - XC3,XD3,XF4 (SK) - Cl0,4 - D_{max16} - F3
ZÁVERNÝ MÚR	... C35/45 - XC3,XD3,XF4 (SK) - Cl0,4 - D_{max16} - F3
OPORY A KRÍDLA	... C30/37 - XC3,XD1,XF2 (SK) - Cl0,4 - D_{max16} - F3
SPRIAHAJÚCA DOSKA	... C30/37 - XC3,XD1,XF2 (SK) - Cl0,4 - D_{max16} - F3
TYČOVÉ PREFABRIKÁTY	... C45/55 - XC4,XD1,XF2 (SK) - Cl0,2 - D_{max16} - F3
RÍMSY	... C35/45 - XC4,XD3,XF4 (SK) - Cl0,4 - D_{max16} - F3
SCHODY	... C30/70 - XC4,XF1(SK)-Cl 0.4-Dmax16-S3

BETONÁRSKA VÝSTUŽ B500B, f_{yk}=500MPa, TRIEDA ŤAŽNOSTI „B", PODĽA STN EN 1992 1-1

NÁRODNÁ DIAĽNIČNÁ SPOLOČNOSŤ

GENERÁLNY PROJEKTANT	R-PROJECT INVEST s.r.o.
HLAVNÝ INŽINIER PROJEKTU	Ing. Michal MOJŽIŠ
ZODPOVEDNÝ PROJEKTANT	Ing. Richard URBAN

R-PROJECT s.r.o. invest
projektovanie dopravných stavieb
Znievska 16, 851 06 Bratislava, Slovakia
tel. : +421 903 448 645
e-mail : r_project@stonline.sk

D.
SO 202-00

VYPRACOVAL	ZODP. PROJEKTANT	HL. INŽ. PROJEKTU
Ing. Richard BOČKAY	Ing. Richard BOČKAY	Ing. Michal MOJŽIŠ

KONTROLOVAL: Ing. Ladislav FIGURA
OKRES (OBVOD) STAVBY: SENEC, VÚC Bratislavský samosprávny kraj
OBJEDNÁVATEĽ: NÁRODNÁ DIAĽNIČNÁ SPOLOČNOSŤ,a.s.,Mlynské Nivy 45, 821 09 Bratislava

BOČKAY - FIGURA spol.s r.o.
Projektová a inžinierska kancelária
831 06 Bratislava, Závadská 12

STAVBA : DIAĽNICA D1 BRATISLAVA - TRNAVA
KRIŽOVATKA TRIBLAVINA

OBJEKT : SO 202-00 MOST NA CESTE MZ 12/50, F.T.B2, NAD TOKOM ČIERNA VODA

VÝKRES TVARU OPORY 1

STUPEŇ	FORMÁT
DSP	10 A4
DÁTUM 2.2012	Č.ZÁKAZKY RPI-09-06/12
MIERKA 1:100	Č.ARCH. RPI-09-06/12
Č.VÝKRESU 5.1	Č.SÚPRAVY