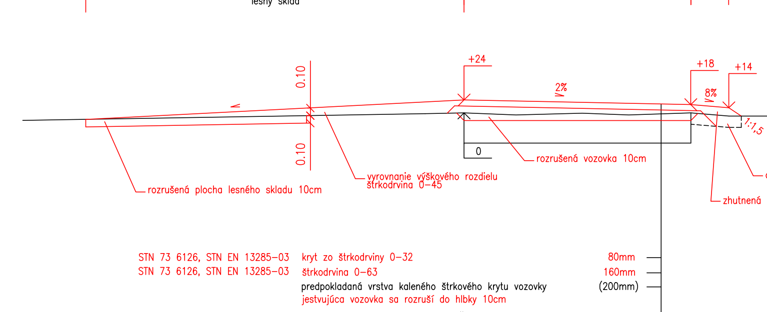

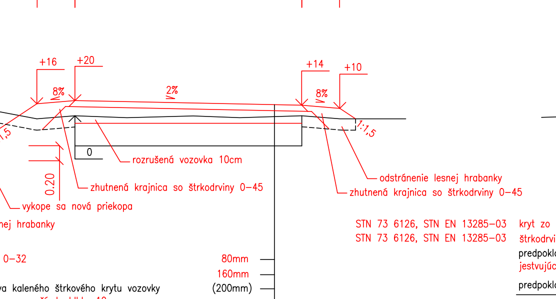

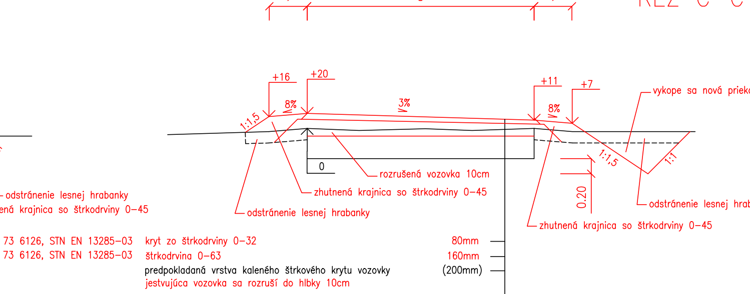

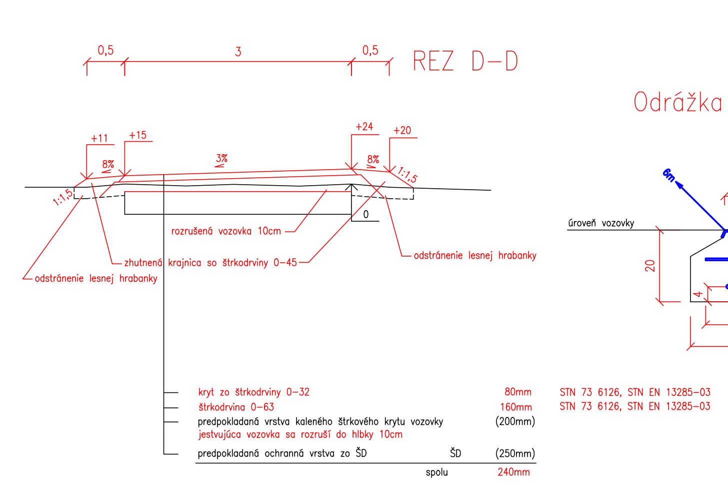

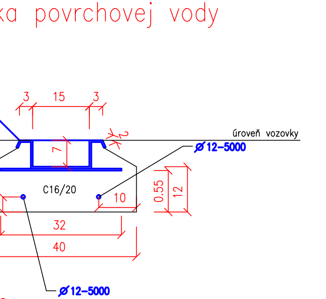

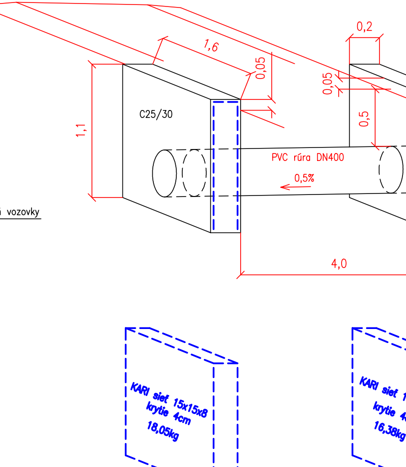

výstuž betónového základu odrážky - oceľové prúty priememru 12mm dlhé 5m: 60ks (339kg)
výstuž betónových čial priepustu ohýbaná KARI sieť 15x15x8: spolu 6,25m2 (34,43kg)
rozrušenie povrchu vozovky do hĺbky 10cm: 3600m2
výkop priekopy a jamy pre priepust: 300m3 (z toho 40m3 lesná hrabanka)
spevnená krajnica zo zhutnenej štrkodrviny: 2650m2 (660m3)
osadenie priepustu: 1ks
osadenie odrážiek povrchovej vody dlhých 6m: 30ks
betónový základ odrážky: 10,8m3

1	8.8.2015	Upresnené podľa požiadaviek investora	Ing. Novák
0	17.7.2015	Prvé vydanie	Ing. Novák
Revízia	Dátum	Dôvod	Meno

VYPRACOVAL	PROJEKTOVAL	ZODP. RIEŠITEL	H.I.P.	Ing. Richard Novák RINEKOP J.C.Hronského 20 831 02 Bratislava	
Ing. Richard Novák	Ing. Richard Novák	Ing. Richard Novák	Ing. Martin Kyseľ		
INVESTOR: Štátne lesy TANAPu, Tatranská Lomnica 4-1				STUPEŇ PROJEKT	PARÉ Č.
MIESTO STAVBY: lesná cesta SALATÍN-KOPA, Zverovka				DÁTUM 07.2015	
NÁZOV STAVBY Rekonštrukcia lesnej cesty SALATÍN-KOPA, Zverovka OBJEKT				MIERKA 1:50 FORMÁT 3xA4 ZÁK. ČÍSLO TS201501	
ARCH. ČÍSLO	OBSAH VÝKRESU CHARAKTERISTICKÉ PRIEČNE REZY			PROFESIA Stavba-doprava	POR. Č. 3