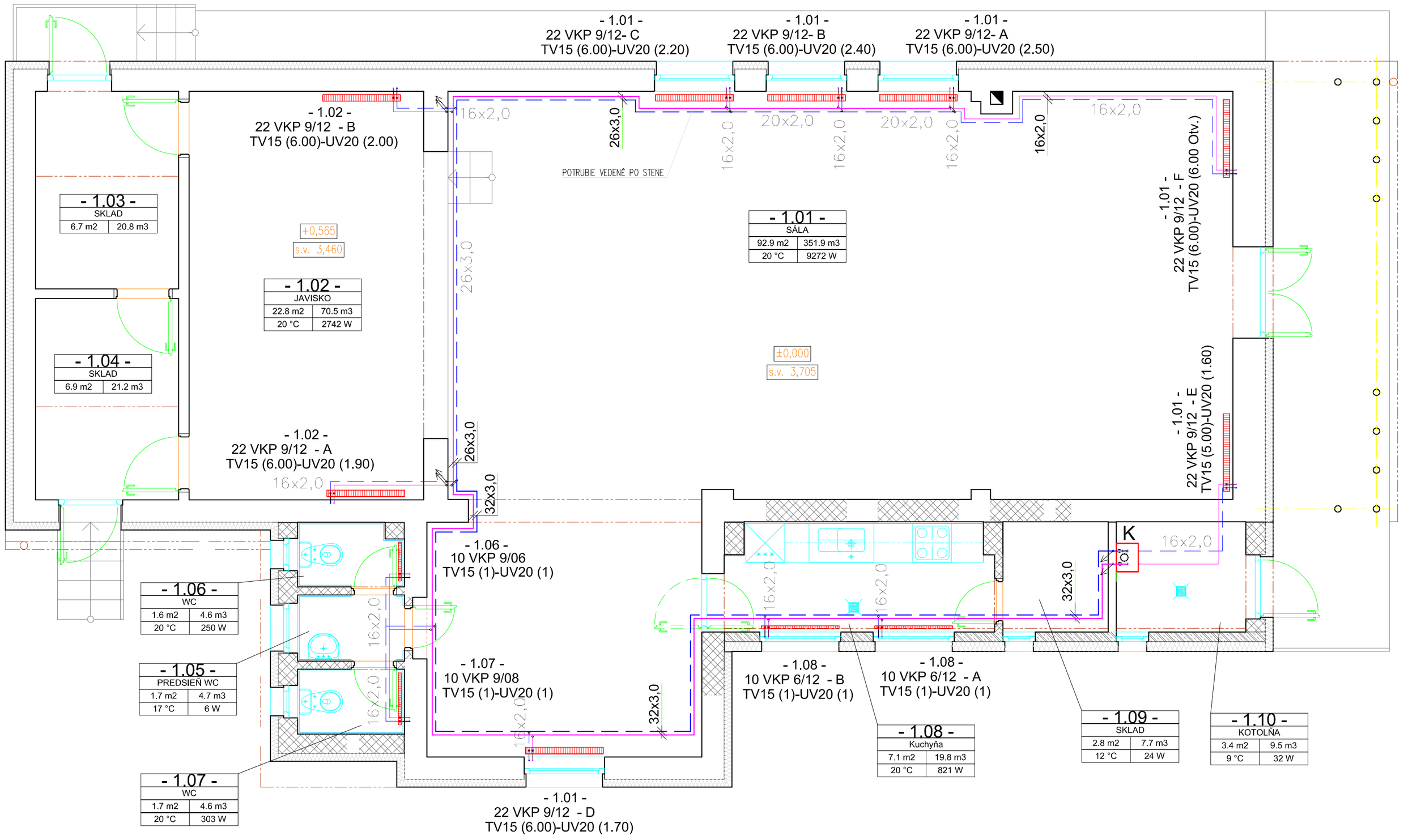

VUW 236/5-3 a VUW 286/5-3 ecoTEC pro
VUW 246/5-5, VUW 306/5-5 ecoTEC plus

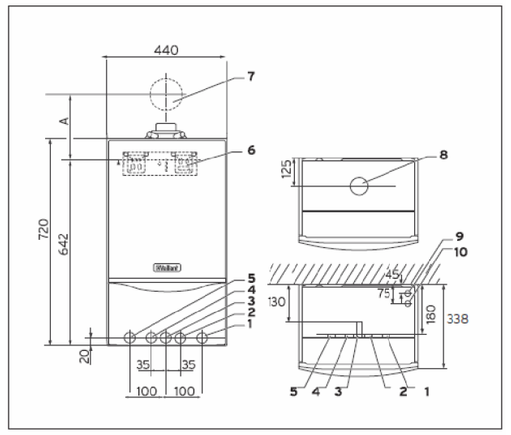

Legenda:

1 Vstup topné vody (zpátečka) R ¾
2 Přívod studené vody R ½
3 Připojení plynu 15mm svěrné šroubení / R ¾
4 Výstup teplé vody R ½
5 Výstup topné vody R ¾
6 Závěsná lišta
7 Průchod odkouření stěnou
8 Odvod spalin
9 Odvod kondenzátu
10 Výstup z pojistného ventilu

LEGENDA:

– PANELOVÉ VYKUROVACIE TELESO TYP–VÝŠKA/DĽŽKA

– NAPOJENIE VYKUROVACÍCH TELIES PREDIZOLOVANÉ POTRUBIE VONKAJŠÍ PRIEMER x hr. steny

Autor	Ing. Michal SLOBODNÍK Autorizovaný stavebný inžinier SKSI reg. číslo 4260*I1 kategória Inžinier pre konštrukcie pozemných stavieb	HVAC PROJEKT s.r.o. KÚRENIE – VETRANIE – KLIMATIZÁCIA A.S.Puškina 2467/25A, 984 01 Lučenec tel.: 0907 838 940, 047 433 0280 romancpa@stonline.sk
Zodp.projektant Vypracoval Kreslil	Ing. Roman Čupka Autorizovaný stavebný inžinier SKSI, reg. číslo 5920*I4 Inžinier pre technické, technologické a energetické vybavenie stavieb	
Stavebník: Obec Točnica, Točnica č.113, 985 22 Cinobaňa		Formát: 03xA4
Stavba: REKONŠTRUKCIA S PRÍSTAVBOU KULTÚRNEHO DOMU V TOČNICI		Dátum: 12.2015 Stupeň: PROJEKT STAVBY Číslo zakázky: MS–56–2015 Poznámka:
Obsah: VYKUROVANIE–PÔDORYS I. N.P.		Mierka: 1:50 Č.výkr.: ÚK–01