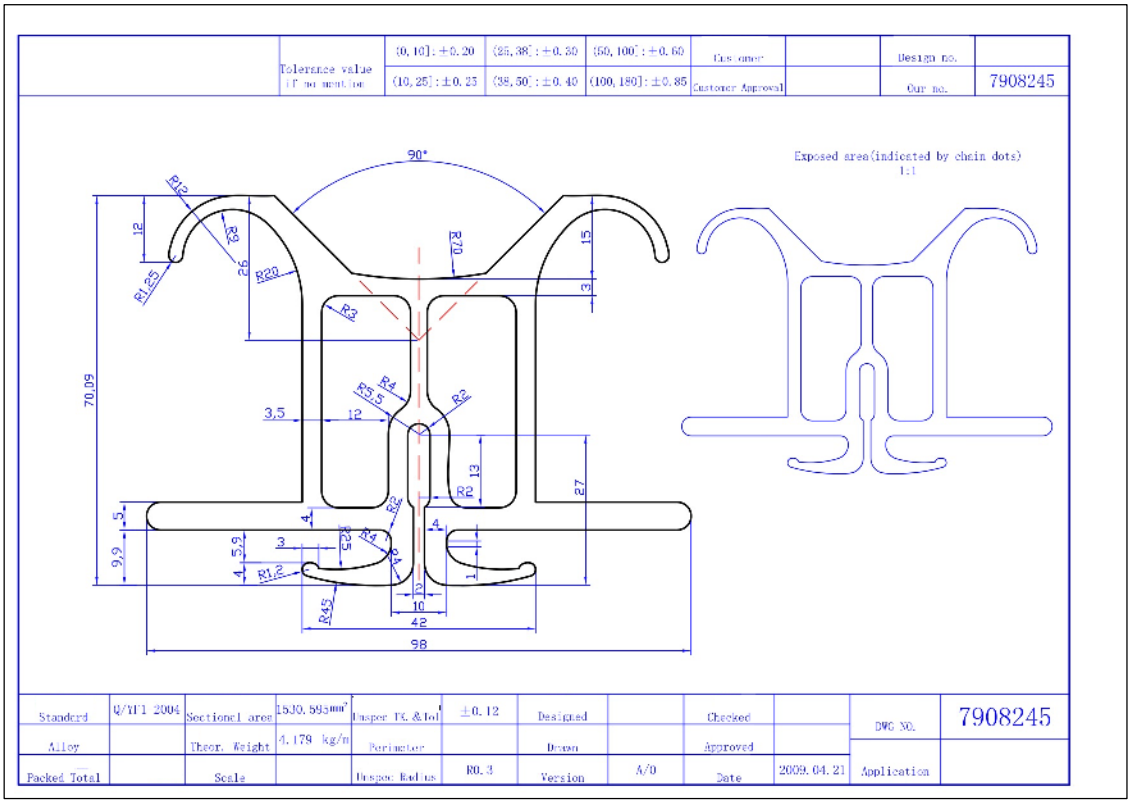

Profilovaný hlinikový stĺpik

Popis: povrchová úprava - komaxid /farba sivá/

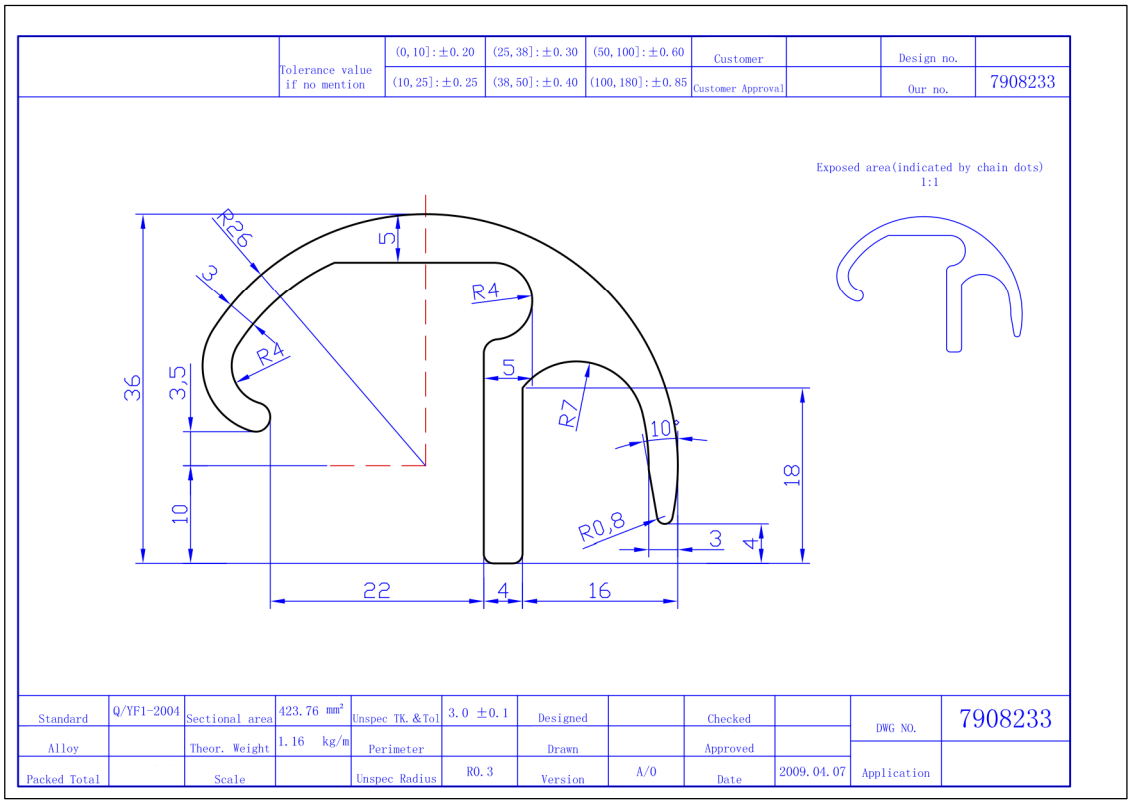

Ochranné madlo z hliníku

Popis: povrchová úprava - komaxid /farba sivá/

slúži na ochranu proti zraneniu hráča a zaroveň spevňuje mantinelový system

projektant	Ing. arch. Zuzana Ištoková	Projekt	Dokumentácia pre stavebné konanie	Obsah prílohy: Detail profilov
vypracovala	Ing. arch. Zuzana Ištoková	Stavba	SO 01 Multifunkčné ihrisko	Mierka
dátum	09/2015			Príloha číslo: E_08 / Kópia číslo