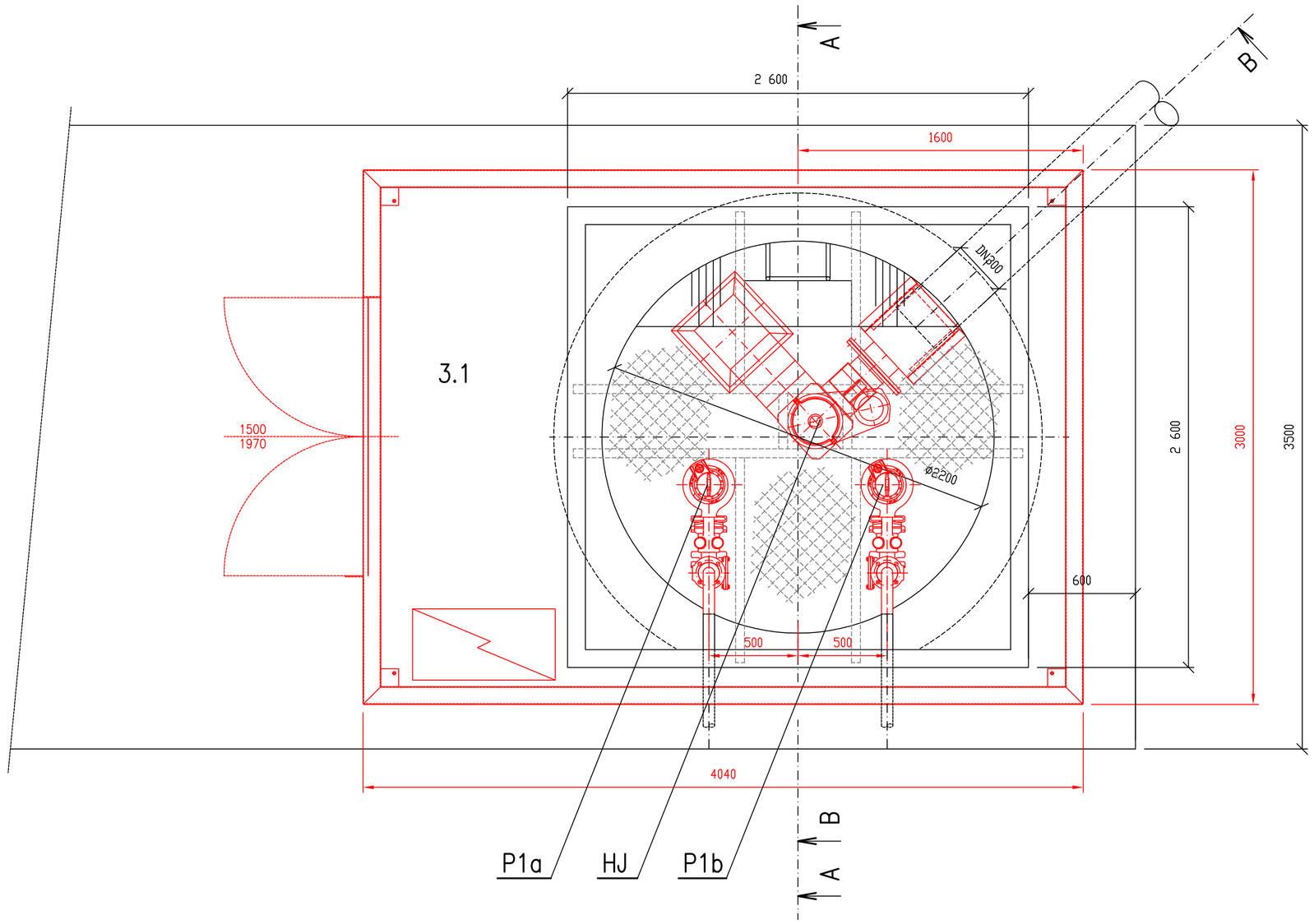

LEGENDA:

3.1 ČERPACIA STANICA

STAVBA: **Sľažany - kanalizácia 2.etapa, Intenzifikácia a rozšírenie ČOV**				
Hlavný inžinier projektu:	Zodpovedný projektant:	Vypracoval:	Dátum	5/2017
			Formát	3 x A4
Investor: Obec Sľažany			Mierka	1 : 20
			Archívne č.	
Stavebný objekt/Prevádzkový súbor: **G.2.1 PS 02.1 MECHANICKÉ PREDČISTENIE**			Výkres číslo:	Sada číslo:
Príloha : ČERPACIA STANICA - PôDORYS 1			G.2.1.1	

Príjemca tohto výkresu je zaviazaný dodržať dôvernosť. Žiadna časť tohto dokumentu nesmie byť rozmnožovaná, distribuovaná v žiadnej forme alebo akýmkoľvek spôsobom sa nesmie uchovávať v databáze alebo softvovom systéme, bez nášho predchádzajúceho písomného súhlasu. Tento projekt je naším duševným majetkom a je pod copyrightom. Všetky práva sú vyhradené.