## PÔDORYS
M 1:25

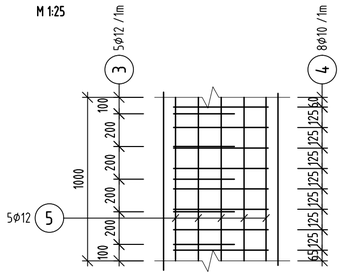


## POHĽAD
M 1:25

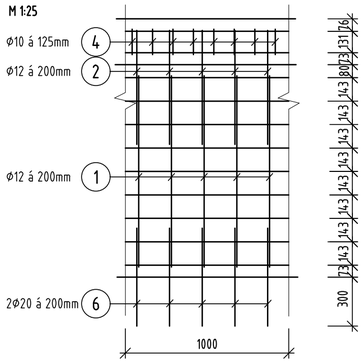


## REZ - MÚR
M 1:25

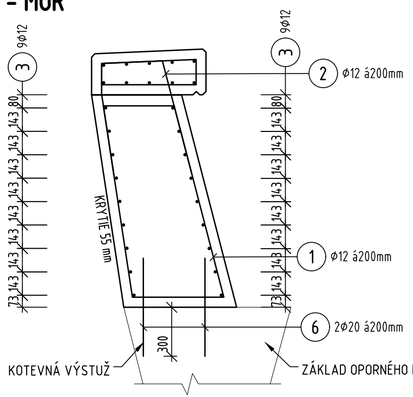


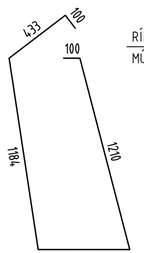


1 Φ12/3590 - 5ks/mb

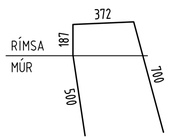


2 Φ12/1760 - 5ks/mb

600

6 Φ20/600 - 10ks/mb

## REZ - RÍMSA
M 1:25

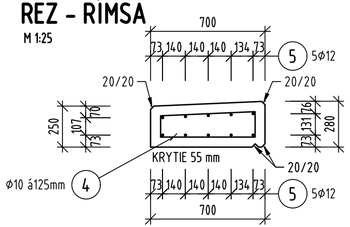


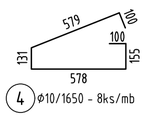


4 Φ10/1650 - 8ks/mb

1000

5 Φ12 - 10ks/mb

1000

3 Φ12 - 18ks/mb

## VÝKAZ VÝSTUŽE (na 1 mb)

| OZN. | Č. | Φ [mm] | DĽ 1KS [m] | POČET [ks] | DĽŽKA CELKOM [m/mb] Φ10/B500B/ | Φ12/B500B/ | Φ20/B500B/ | POZNÁMKA |
|---|---|---|---|---|---|---|---|---|
| OM | 1 | 12 | 3,59 | 5 | | 17,95 | | - |
| | 2 | 12 | 1,76 | 5 | | 8,80 | | - |
| | 3 | 12 | 1,00 | 18 | | 18,00 | | - |
| | 4 | 10 | 1,65 | 8 | 13,20 | | | - |
| | 5 | 12 | 1,00 | 10 | | 10,00 | | - |
| | 6 | 20 | 0,60 | 10 | | | 6,00 | - |
| | DĽŽKA CELKOM [m na 1 mb múru] | | | | 13,20 | 54,75 | 6.00 | |
| | HMOTNOSŤ [kg/mb] | | | | 0,617 | 0,888 | 2,466 | |
| | HMOTNOSŤ CELKOM [kg na 1 mb múru] | | | | 8.14 | 48,62 | 14,80 | |
| | HMOTNOSŤ CELKOM [kg na 1 mb múru] | | | | | 71,56 | | |
| | SPOLU | | 18,38 m | | | 1315,24 kg | | |

## POZNÁMKA

- PRED REALIZÁCIOU VYTÝČIŤ VŠETKY INŽINIERSKE SIETE!!!
- DODRŽAŤ VŠETKY KONŠTRUKČNÉ ZÁSADY!
- PRED BETONÁŽOU VLOŽIŤ PRÍPADNÉ KOTVENIE ZÁBRADLIA DO ŽELEZOBETÓNOVEJ RÍMSY, RESP. VYNECHAŤ KAPSY
- POLOHU VÝSTUŽE PRISPÔSOBIŤ PRESNÉMU OSADENIU KOTVENIA, RESP. VYREZAŤ
- PRI BETONÁŽI ZÁKLADU VYTVORIŤ V TOKU OHRÁDZKU Z HUTNENÉHO MATERIÁLU, PRÍPADNE POUŽIŤ DEBNIACE DIELCE
- KOTEVNÚ VÝSTUŽ - POLOŽKA 6 - VLOŽIŤ min 300mm DO BETÓNU ZÁKLADU
- KOTEVNÚ VÝSTUŽ PRE RÍMSU - POLOŽKA 2 - VLOŽIŤ PRED BETONÁŽOU MÚRU
- MEDZI NOVÝ A PÔVODNÝ MÚR VLOŽIŤ DILATÁCIU - EXTRUDOVANÝ POLYSTYRÉN A PO OBVODE UTESNIŤ TRVALO PRUŽNÝM UV-ODOLNÝM TMELOM
- VŠETKY HRANY ŽELEZOBETÓNOVEJ RÍMSY V KONTAKTE SO VZDUCHOM SKOSIŤ 20x20mm

KRYTIE 55mm

ROZMERY NA STAVBE KONTROLOVAŤ!

| | |
|---|---|
| BETÓN (STN EN 206) C 35/45 XC4, XD3, XF4 (SK)-CL0,2-Dmax16-S4<br>OCEĽ B 500B | **ŽB. OPORNÝ MÚR**<br>**ŽB. RÍMSA** |
| BETÓN (STN EN 206) C 25/30 XC2 (SK)-CL0,2-Dmax22-S3 | **BETÓNOVÝ ZÁKLAD** |

| | | |
|---|---|---|
| 00 | 01/2021 | - |
| číslo / number | dátum / date | obsah / content |

tabuľka revízií / list of revisions

| | | | | |
|---|---|---|---|---|
| investor | Správa ciest Žilinského samosprávneho kraja<br>M.Rázusa 104, 010 01 Žilina | | | generálny dodávateľ: |
| hlavný inžinier projektu: | zodpovedný riešiteľ pre dopravné stavby: | zodpovedný riešiteľ pre geotechniku: | vypracoval a kreslil: | projektant: Geotechnik SK, s.r.o. Západná 11 01004 Žilina tel/fax: 041 763 16 00 www.geotechnik.sk PROJEKTY ŠPECIÁLNEHO ZAKLADANIA A GEOTECHNIKY |
| Ing. Boris Gabara | Ing. Ondrej Bronček | Ing. Boris Vrábel, PhD. | Ing. Boris Gabara | |

| | | | | |
|---|---|---|---|---|
| miesto stavby | Divina | stupeň | DSPRS | |
| | | profesia | geotechnika | |
| stavba | **REKONŠTRUKCIA OPORNÉHO KAMENNÉHO MÚRU V K.Ú. TURIE** | číslo zákazky | T-01/21 | dátum 01 / 2021 |
| | | formát | 3xA4 | mierka 1:25 |
| | | číslo výkresu | | sada |
| obsah | REZ A | 05 | | |