DODÁVKA A MONTÁŽ STAVBY :

Drezové zmiešavacie batérie a odpadové súpravy pre drezy a umývadlá sú dodávkou zdravotechniky
11-112 : Umyvadlo diturvitové so zmiešavacou batériou a odpadnou súpravou, obklad za umývadlom do výšky min. 180 cm
11-137 : Výlevka so splachovačom
d - Prívod studenej vody cez pračkový ventil vo výške 500 mm. Prívod vody ukončite nástavcom pre pripojenie 1/2" hadice
d´ - Prívod studenej vody 1/2", ukončený vo výške 500 mm uzatváracím ventilom s nástavcom na hadicu, pre napojenie umývačky riadu
h´ - odpad z umývačky riadu napojený cez pračkový sifón vo výške 200 mm nad čistou podlahou
15-77 - Elektrostaticky vodivá uzemnená podlahová krytina. Zvodový odpor musí byť $5x10^4$ Ω - 10^6 Ω. Zvodová sieť vodivej podlahy musí byť spojená s prípojnicou pospájania.
Z - el. zásuvka 230 V / 16 A podľa STN 33 2000-7-710, 400 mm vysoko
Z_0 - el. zásuvka 230 V / 16 A podľa STN 33 2000-7-710, samostatne istená, 400 mm vysoko
Z_2 - El. zásuvka 230 V / 16 A, farebne odlíšená, IT (zdravotnícka izolovaná) sústava napájaná na záložný zdroj do 15s podľa STN 33 2000-7-710, s indikátorom napájania, vyvedená vo výške 1200 mm
Z_4 - El. zásuvka 230 V/10 A, napájaná cez prúdový chránič podľa STN 33 2000-7-710, 2200 mm vysoko pre napojenie TV prijímača
Z_6 - el. zásuvka 230 V / 16 A podľa STN 33 2000-7-710, 1200 mm vysoko
Z_8 - el. zásuvka 230 V / 16 A podľa STN 33 2000-7-710, napájaná zo záložného zdroja do 15s, 400 mm vysoko, odlíšené zelenou farbou
Z_9 - el. zásuvka 230 V / 16 A podľa STN 33 2000-7-710, napájaná zo záložného zdroja do 15s, 1200 mm vysoko, odlíšené zelenou farbou
Z_{RTG} - El. zásuvka 230 V / 16 A / 2,5 kVA, samostatne istená, napájaná cez prúdový chránič 30 mA podľa STN 33 2000-7-710, označená "RTG", 1 200 mm vysoko, pre napojenie pojazdného RTG zariadenia
U - uzemňovacie svorky pre uzemnenie pojazdných prístrojov podľa čl.710.415.2 STN 33 2000-7-710
PC - dvojitá zásuvka počítačovej siete 400 mm vysoko - rieši projektant slaboprúdu, doporučené parametre siete: min.1 G Bit. Ostatné zásuvky počítačovej siete, požadované užívateľom, rieši projekt slaboprúdu.
PC_1 - dvojitá zásuvka počítačovej siete 1200 mm vysoko
TV - vývod TV signálu zo steny vo výške 2200 mm nad podlahou pre TV prijímač - rieši projektant slaboprúdu
S_1- Vývod el. prúdu 230 V/6 A pre nástenný otvorený germicídny žiarič, vo výške 2300 mm. Voľné konce vodičov ukončite nasvorkovaním v inštalačnej krabici s krytkou s prechodkou
S_2 - Vývod el. prúdu 230 V / výkon 36 W zo steny vo výške 2200 mm pre germicídny žiarič s ventilátorom. Voľné konce vodičov nechajte vyčnievať zo steny v dĺžke 1000 mm.
SPH02 - Vývod el. prúdu 230 V/6 A pre napojenie spínacích hodín germicídnych žiaričov, voľné konce vodičov nechajte vyčnievať z instalačnej krabice cca 20 cm.
S_6 - Vývod el. prúdu 230 V/6A pre stropnú vyšetrovaciu lampu (150 W), voľné konce vodičov nechajte vyčnievať zo stropu 30 cm. Ovládanie na lampe
O_2- Vývod medicínskeho kyslíka z lekárskeho nástenného panela na stene - rieši projektant mediplynov
T - Vývod medicínskeho stlačeného vzduchu /4bar/ z lekárskeho nástenného panela na stene - rieši projektant mediplynov

Legenda - Výškovo nastaviteľný stropné zdrojový most pri lôžkach pacientov :
IT - zdravotnícka sústava podľa STN 33 200-7-710, s indikátorom napájania, odlíšené žltou farbou, napojená na záložný zdroj do 15 s
VDO - El. zásuvka 230 V / 16 A, farebne odlíšená, IT (zdravotnícka izolovaná) sústava napájaná na záložný zdroj do 0,5s podľa STN 33 2000-7-710, s indikátorom napájania
PA - uzemňovacie svorky pre uzemnenie pojazdných prístrojov
CMS - vývod chráničky priemeru 24 mm pre rozvod centrálneho monitorovacieho systému na stanovisku sestier pod pracovným pultom sestier, ukončený vo výške 600 mm. Druhý koniec chráničky ukončený v stropných statívoch - rieši projektant slaboprúdu. Do chráničky zatiahnite dátový kábel min. Cat 5e. Voľné konce kábla na strane stropných statívov cca 2000 mm na Stanovisku sestier cca 800 mm.
3x2RJ45 - 3x dvojitá zásuvka počítačovej siete
$3xO_2$ - 2x vývod medicínskeho kyslíka ukončený rýchlospojkou - rieši projektant mediplynov
3xT - 3x vývod medicínskeho stlačeného vzduchu na dýchanie 4 bary ukončený rýchlospojkou na stropnom statíve, tretí vývod pre ejektor - rieši projektant mediplynov
Dorozumievacie zariadenie - vyvedenie na stanovisko sestier
Upozornenie : Pri stropných mostoch napájajte na 1 okruh max. 4-5 zásuviek IT/ZIS a VDO sústavy. Pre každý stropný statív uvažujte s 1 samostatným okruhom (MDO, mimo IT sústavu) pre zdvih, resp. brzdu a signalizačné svetlá

NÁLEŽITOSTI VÝKRESU - MONTÁŽNE VÝKRESY:

- technická správa
- protokol o type miestností pre zdravotnícke účely
08-66 : Stropný zdrojový most, výškovo nastaviteľný
56-40 : Vyplachovač lôžkových mís
96-17 : Umývací dvojdielny stôl
Upozornenie : montážne výkresy sú len ilustratívne, slúžia na zobrazenie kotvenia do stropu, spôsobu zapojenia elektroinštalácie, mediplynov, atď. Počty vývodov el. zásuviek, mediplynov, vývodov slaboprúdu, uzemňovacích svoriek... platia podľa údajov uvedených na pôdorysnom výkrese pri každom statíve. Konkrétne riešenie sa určí podľa typu konkrétneho zariadenia, ktoré sa bude dodávať

Elektrostaticky vodivá uzemnená podlaha. Vnútorný el. odpor v rozsahu 5x10 – 10 Ohm.

doplňujúce ochranné pospojovanie vodičom 1CH–R 6mm

Vo výkrese naznačené len základné ochranné pospojenie prvkov
pri realizácii nutné doplniť o napojenie ostatných kovových prvkov zariadení stavby a technológie..

302 UZEMŇOVACIA KRABICA KO 97 NAPOJENIE ANT. PODLAHY
inštalovať vo výške 0,1 od podlahy

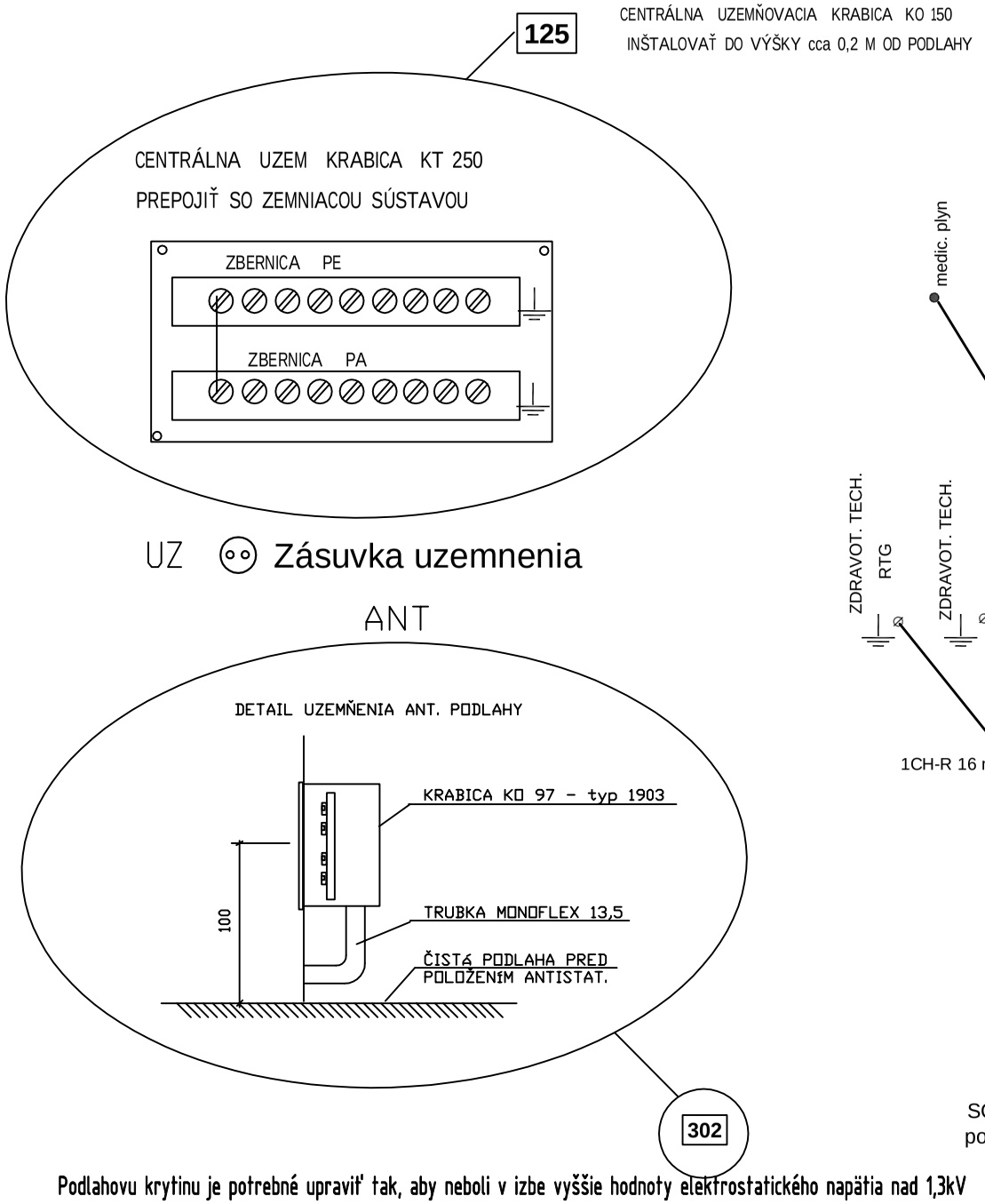

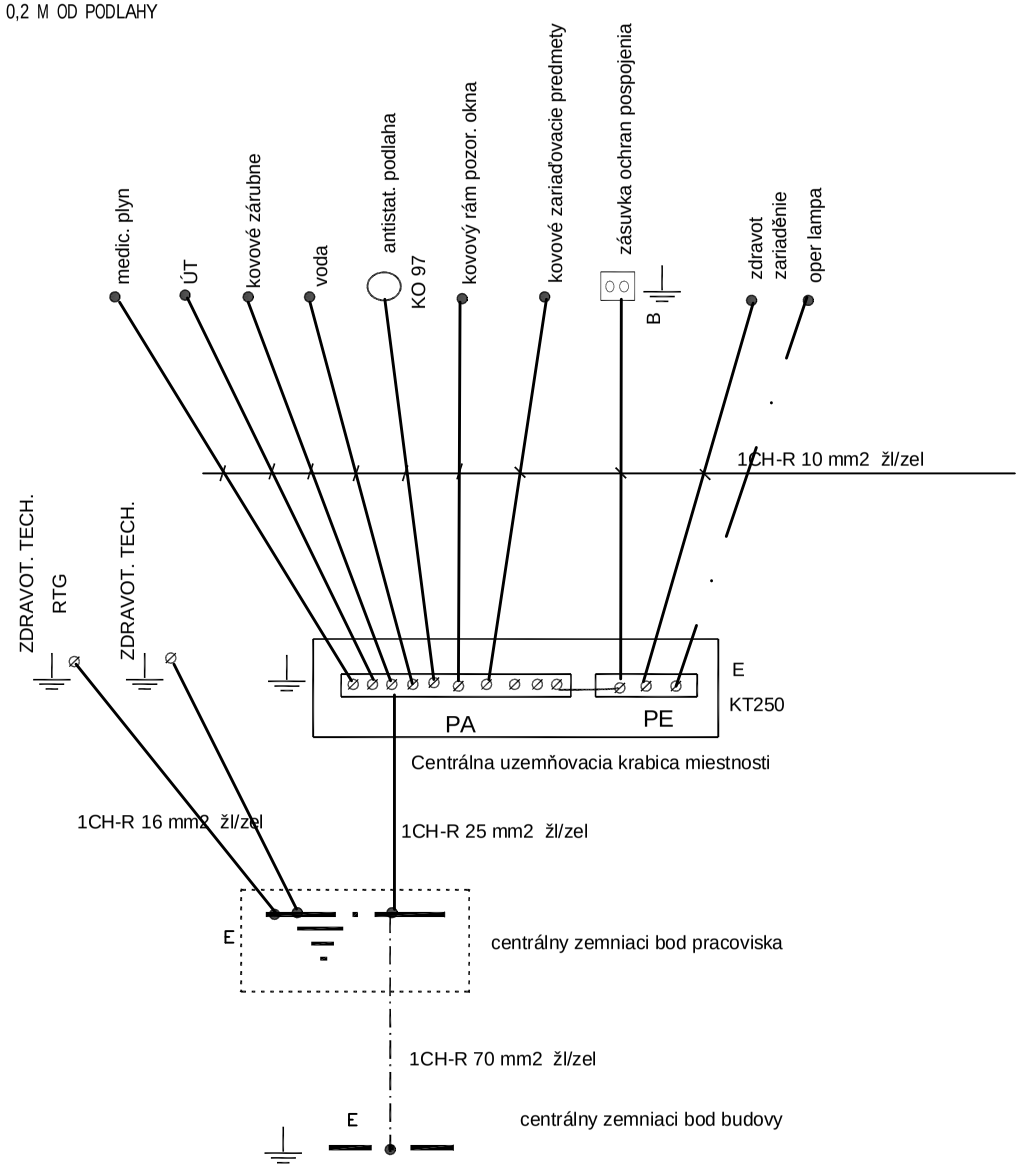

SCHÉMA OCHRANNÉHO POSPÁJANIA A UZEMNENIA
podla STN 33 2140 - čl. 2 a 3

Podlahovu krytinu je potrebné upraviť tak, aby neboli v izbe vyššie hodnoty elektrostatického napätia nad 1,3kV

Tohto je možné dosiahnúť pri použití umelohmotných krytín so zvodovými odpory v hodnotách medzi 5x10 ohm až 5x 10 ohm.

Zmena Revision	Popis zmeny Revision Description	Vykonal Author	Dátum Date	Podpis Signature
.	.	.	.	

Autorizačná pečiatka: Authorisation stamp:

Subdodávateľ časti PD: Subcontractor for part of PD:
Situovanie: Situation:
Číslo kópie: Copy No:

Vypracoval Elaborated by	Zodpovedný projektant profesie Responsible engineer for profession	Kontroloval Checked by	Hlavný inžinier projektu Project leader
Ing. V. Dufala	Ing. V. Dufala	Ing. V. Dufala	Ing.arch. Patrik Kasperkevič
			RECHT, Dukliankych hrdinov 3,SL

Ing. Vladislav Dufala
Projektovanie VN/NN zariadení
Matuškova 6, 040 11 Košice
mobil : 0905 696 770
e-mail : dufalav@gmail.com

Objednávateľ: Customer:	Ľubovnianska nemocnica, n.o., Obrancov mieru 3	Zák. č.: Order No.:	
Investor: Investor:	Objednávateľ	Miesto stavby: Building Location:	Obrancov mieru 3, Stará Ľubovňa
Stavba: Building:	Rekonštrukcia ARO		
Objekt: Building Part:			
Časť: Part:	ELI – ELEKTROINŠTALÁCIA		
Obsah: Content:	PÔDORYS 1.NP – POSPÁJANIE		

Počet A4f A4f	6	
Stupeň Level	DOKUMENT. PRE STAVEB. POVOLENIE	
Dátum Date	12/2021	
Profesia Profesion	ELEKTRO	
Zák.č.: Order No.:	2151	
Mierka: Scale: –	Rozmery v: Dimension in: mm	Zmena: Revision: 0
Archívne číslo/Arch. No. 2151.3.D.001.ELI.04.0		Číslo výkr.: Drawing No.: 04

Dokumentácia je duševným majetkom autorov. Akékoľvek jej rozmnožovanie či už časti, alebo celku, prípadne využitie riešenia treťími osobami je povolené len so súhlasom autorov.
Subject to law this document is a author's secret and it may not be reproduced, or made public, as a whole or in parts by any person to other parties, or to competitors without specific written authorization of the authors.

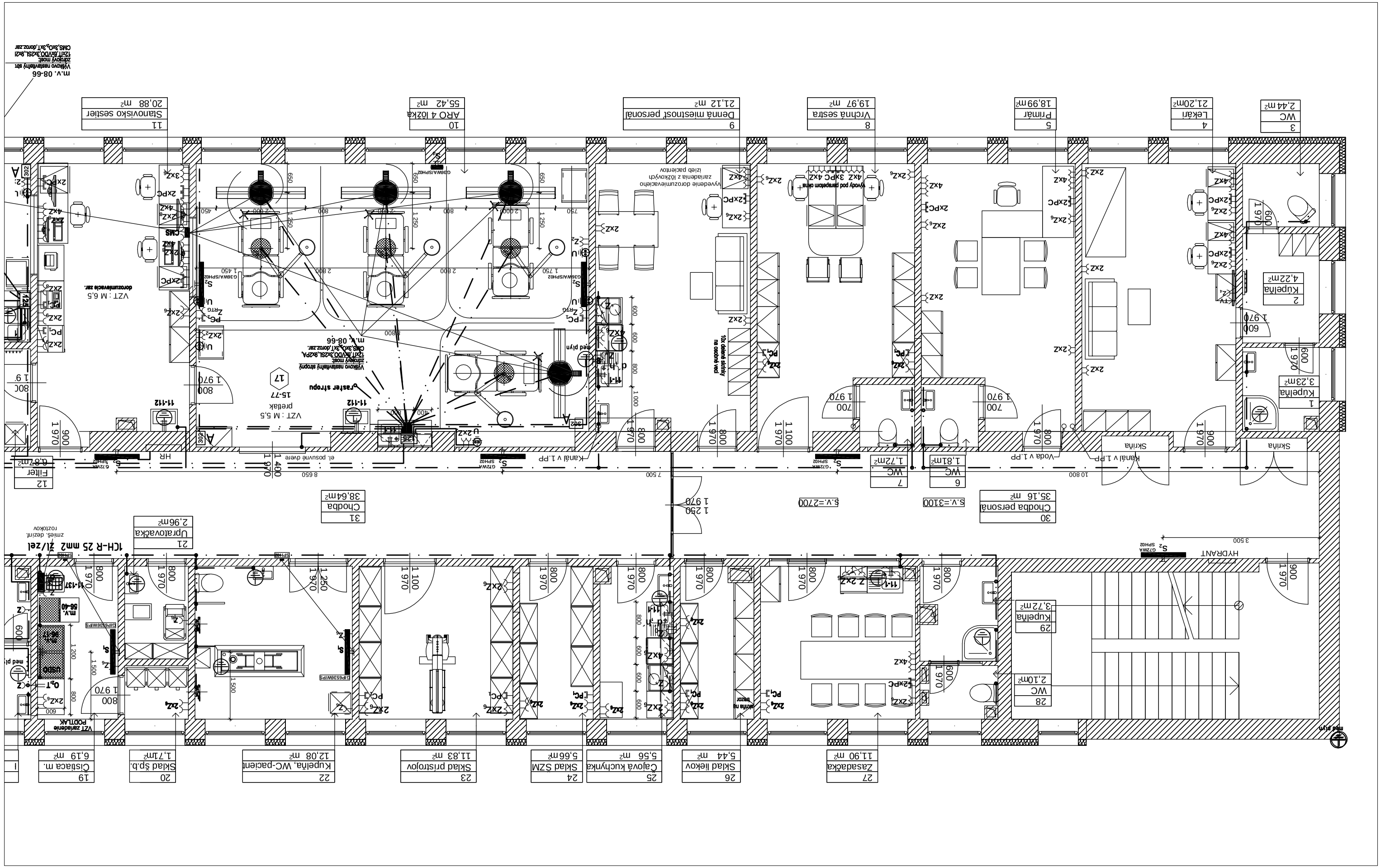
3 WC 2,44 m2
4 Lekárť 21,20m2
5 Primár 18,99m2
8 Vrchná sestra 19,97 m2
9 Denná miestnosť personál 21,12 m2
10 ARO 4 lôžka 55,42 m2
11 Stanovisko sestier 20,88 m2
1 Kúpeľňa 3,23m2
2 Kúpeľňa 4,22m2
Skriňa
Skriňa
Kanál v 1.PP
Voda v 1.PP
HYDRANT
29 Kúpeľňa 3,72m2
28 WC 2,10m2
30 Chodba personál 35,16 m2
S.V.=3100
S.V.=2700
31 Chodba 38,64m2
21 Ubytovacka 2,96m2
12 Filter 6,87m2
6 WC 1,81m2
7 WC 1,72m2
Kanál v 1.PP
Voda v 1.PP
VZT zariadenie POBLAK
19 Cistaca m. 6,19 m2
20 Sklad šp.b. 1,7,1m2
22 Kúpeľňa, WC-pacient 12,08 m2
23 Sklad pristrojov 11,83 m2
24 Sklad SZM 5,66m2
25 Čajová kuchynka 5,56 m2
26 Sklad liekov 5,44 m2
27 Zasadačka 11,90 m2
ICH-R 25 mm2 žl/zel
zmies. dezinf. roztokov
VZT : M 6,5 dorozumievacie zar.
VZT : M 5,5 prefiak
Vyškovo nasiahlivity stropy
m.v. 08-66
Vyškovo nasiahlivity str.
m.v. 08-66

LIST č.2/3

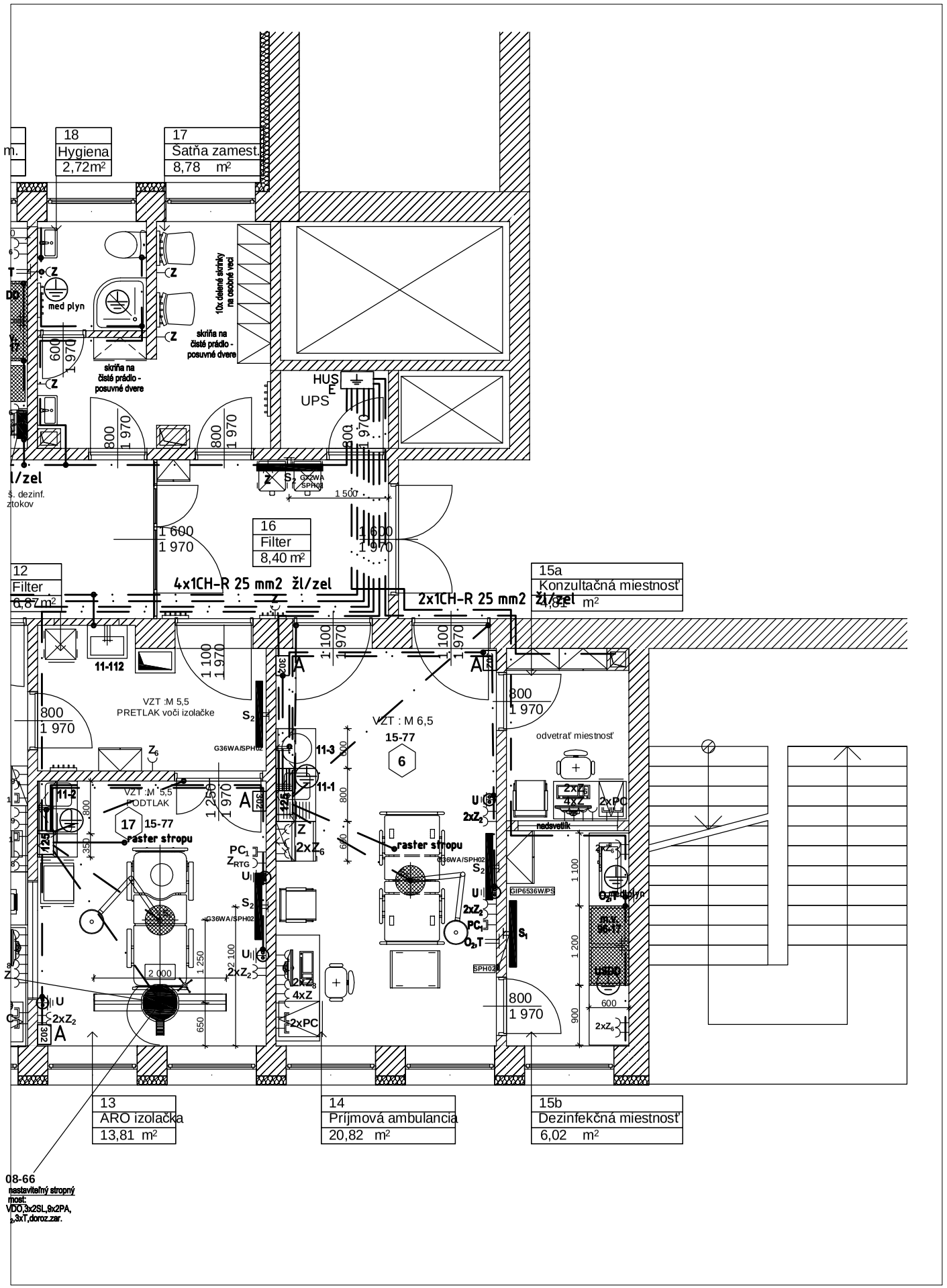

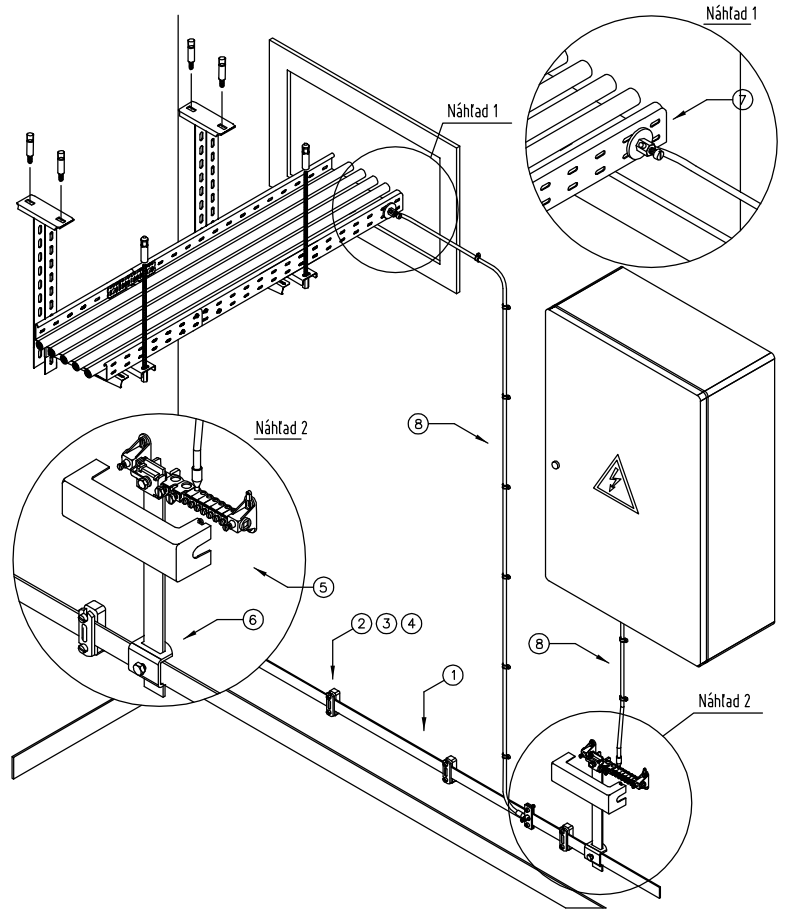

Poz.	Označenie	Názov	Ks	Poznámky
1	5052 DIN 30x3.5 (č. výr. 5019345)	Plochý vodič 5052 DIN 30x3,5 mm		
2	833 35 (č. výr. 5033039)	Dištančná príchytka pre ploché vodiče		
3	12400 6x40 G (č. výr. 3188043)	Skrutka do dreva so šesťhrannou hlavou		
4	910 N 8x40 (č. výr. 2349086)	Príchytka Angler 8x40		
5	1801 VDE (č. výr. 5015650)	Lišta potenciálového vyrovnania		
6	1813 KL (č. výr. 5014425)	Uzemňovacia svorka		
7	928 (č. výr. 5040507)	Pripájacia svorka		
8		Ochranný vodič		

SCHÉMA HLAVNÉHO POSPÁJANIA

(EP-SVORKOVNICA HLAVNÉHO POSPÁJANIA)

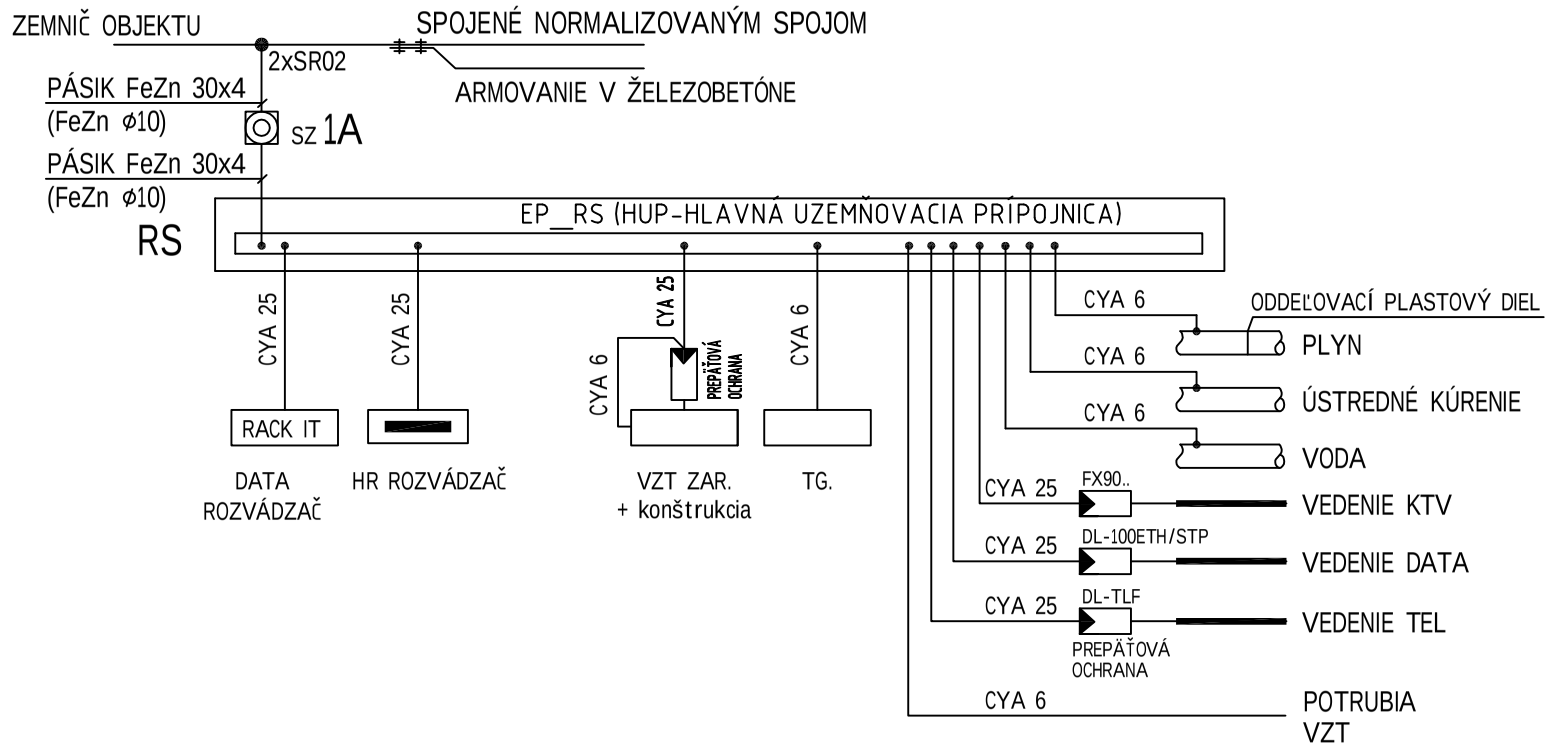

LIST č.3/3