Ozn. typu	Pohľad z vonkajšej strany miestnosti	Popis	Počet	Krídlo	Kovanie	Povrchová úprava
B1-ZS1	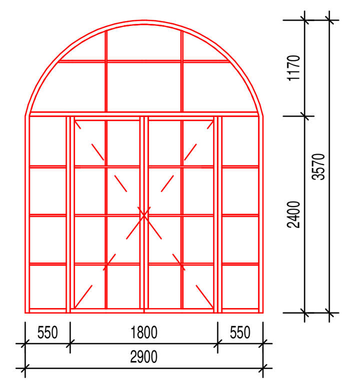	Zasklená stena s dvojkrídlovými dverami - hliníkový rám, farba čierna RAL 9005 - zasklenie dvojsklo výplň drôtosklo - dvere dvojkrídlové otváravé, bezprahové - rozmer dverí 1800x2400 - otváranie ľavé - krídla dverí presklené s rastrom výplň drôtosklo - elektromechanický samouzamykací úzký zámok (napr. EL460) alebo ekvivalentný	4	L	elektromechanický samozamykací úzký zámok (napr. EL460) alebo ekvivalentný	RAL 9005, kováčska čierna,matná
B1-ZS2	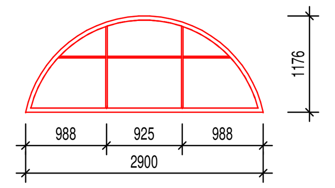	Zasklená stena oblúková - hliníkový rám, farba čierna RAL 9005 - zasklenie dvojsklom + *plný panel*	7	-	-	RAL 9005, kováčska čierna,matná
B1-ZS3	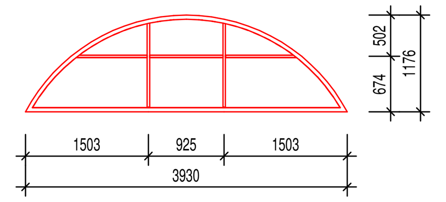	Zasklená stena oblúková - hliníkový rám, farba čierna RAL 9005 - zasklenie dvojsklom + *plný panel*	2	-	-	RAL 9005, kováčska čierna,matná
B1-ZS4	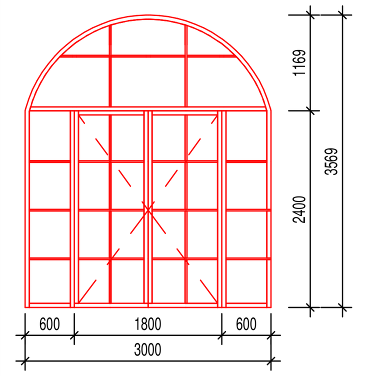	Zasklená stena s dvojkrídlovými dverami - hliníkový rám, farba čierna RAL 9005 - zasklenie dvojsklo výplň drôtosklo - dvere dvojkrídlové otváravé, bezprahové - rozmer dverí 1800x2400 - otváranie ľavé - krídla dverí presklené s rastrom výplň drôtosklo - elektromechanický samozamykací úzký zámok (napr. EL460), magnet alebo ekvivalentný	1	L	elektromechanický samozamykací úzký zámok (napr. EL460), magnet alebo ekvivalentný	RAL 9005, kováčska čierna,matná
B1-ZS5	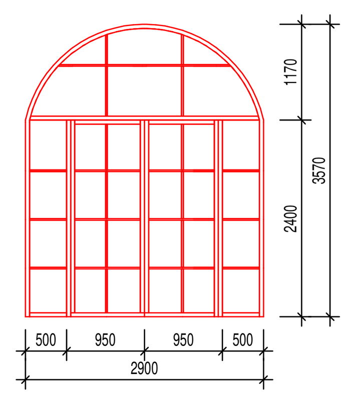	Zasklená stena s dvojkrídlovými dverami - hliníkový rám, farba čierna RAL 9005 - zasklenie dvojsklo výplň drôtosklo - dvere dvojkrídlové otváravé, bezprahové - rozmer dverí 1900x2400 - otváranie ľavé - krídla dverí presklené s rastrom výplň drôtosklo	1	L	Rozetové, čierne	RAL 9005, kováčska čierna,matná
B2-ZS1	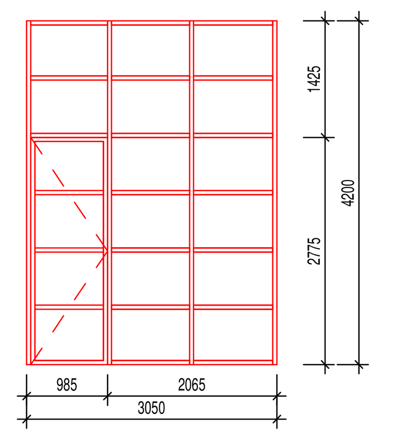	Zasklená stena s jednokrídlovými dverami - hliníkový rám, farba čierna RAL 9005 - zasklenie jednosklo - dvere jednokrídlové otváravé,bezprahové - rozmer dverí 975x2775 - otváranie ľavé - krídlo dverí presklené s rastrom	1	L	rozetové, farba RAL 9005, kováčska čierna,matná	RAL 9005, kováčska čierna,matná
B2-ZS2	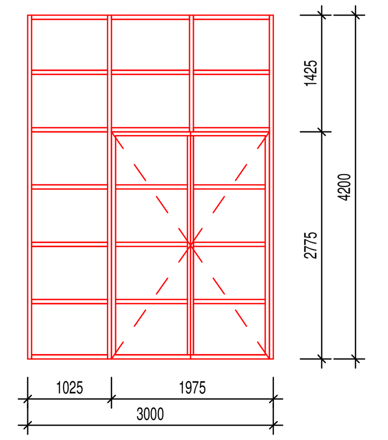	Zasklená stena s dvojkrídlovými dverami - hliníkový rám, farba čierna RAL 9005 - zasklenie dvojsklo výplň drôtosklo - dvere dvojkrídlové otváravé, bezprahové - rozmer dverí 1975x2775 - otváranie ľavé - krídla dverí presklené s rastrom výplň drôtosklo - elektromechanický samozamykací úzký zámok (napr. EL460) alebo ekvivalentný	1	L	elektromechanický samozamykací úzký zámok (napr. EL460) alebo ekvivalentný	RAL 9005, kováčska čierna,matná
B2-ZS3	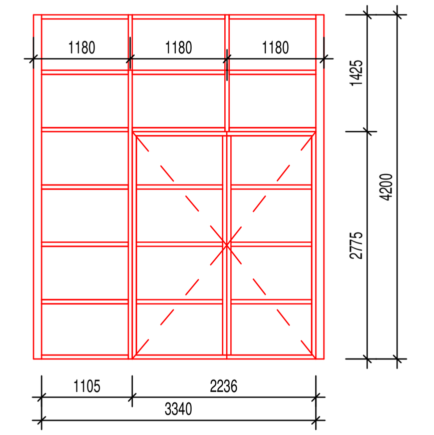	Zasklená stena s dvojkrídlovými dverami - hliníkový rám, farba čierna RAL 9005 - zasklenie dvojsklo výplň drôtosklo - dvere dvojkrídlové otváravé, bezprahové - rozmer dverí 2235x2775 - otváranie ľavé - krídla dverí presklené s rastrom výplň drôtosklo	1	L	Rozetové, čierne	RAL 9005, kováčska čierna,matná
B2-ZS6	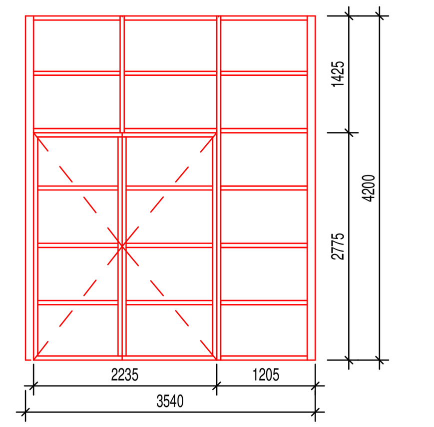	Zasklená stena s dvojkrídlovými dverami - hliníkový rám, farba čierna RAL 9005 - zasklenie dvojsklo výplň drôtosklo - dvere dvojkrídlové otváravé, bezprahové - rozmer dverí 2235x2775 - otváranie pravé - krídla dverí presklené s rastrom výplň drôtosklo	1	P	Rozetové, čierne	RAL 9005, kováčska čierna,matná
B2-ZS7	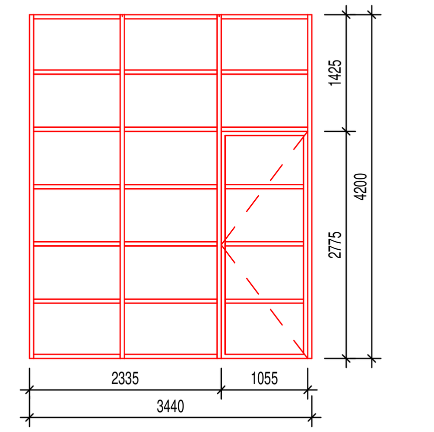	Zasklená stena s jednokrídlovými dverami - hliníkový rám, farba čierna RAL 9005 - zasklenie dvojsklo, výplň drôtosklo - dvere jednokrídlové otváravé,bezprahové - rozmer dverí 1055x2775 - otváranie pravé - krídlo dverí presklené s rastrom, výplň drôtosklo	1	P	rozetové, farba RAL 9005, kováčska čierna,matná	RAL 9005, kováčska čierna,matná
B2-ZS8	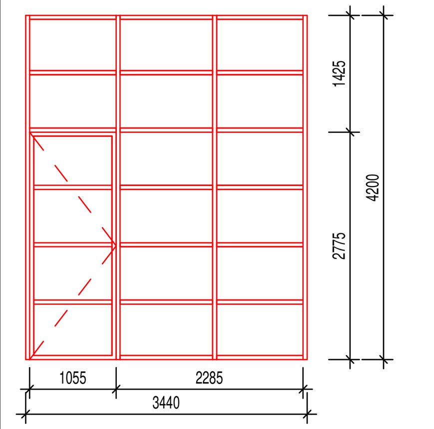	Zasklená stena s jednokrídlovými dverami - hliníkový rám, farba čierna RAL 9005 - zasklenie dvojsklo, výplň drôtosklo - dvere jednokrídlové otváravé,bezprahové - rozmer dverí 1055x2775 - otváranie ľavé - krídlo dverí presklené s rastrom, výplň drôtosklo	1	L	rozetové, farba RAL 9005, kováčska čierna,matná	RAL 9005, kováčska čierna,matná
B2-ZS9	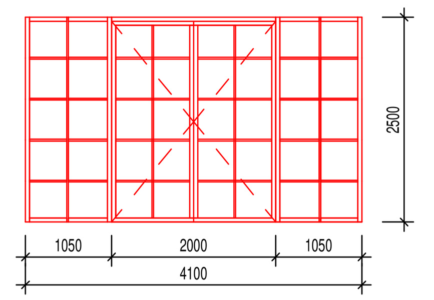	Zasklená stena s dvojkrídlovými dverami - hliníkový rám, farba čierna RAL 9005 - zasklenie dvojsklo výplň drôtosklo - dvere dvojkrídlové otváravé, bezprahové - rozmer dverí 2000x2500 - otváranie ľavé - krídla dverí presklené s rastrom výplň drôtosklo - elektromechanický samozamykací úzký zámok (napr. EL460) alebo ekvivalentný	1	L	Rozetové, čierne elektromechanický samozamykací úzký zámok (napr. EL460) alebo ekvivalentný	RAL 9005, kováčska čierna,matná
B2-ZS10	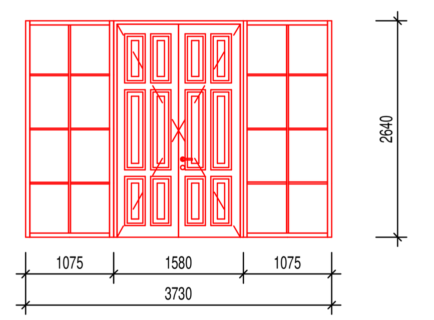	Zasklená stena s dvojkrídlovými dverami - hliníkový rám, farba čierna RAL 9005 - zasklenie dvojsklo výplň drôtosklo - existujúce interiérové dvere dvojkrídlové otváravé, drevené, repasovať podľa KPÚ - rozmer dverí 1580x2600 - otváranie ľavé - elektromechanický samozamykací úzký zámok (napr. EL460) alebo ekvivalentný	1	L	Rozetové, čierne, elektromechanický samozamykací úzký zámok (napr. EL460) alebo ekvivalentný	RAL 9005, kováčska čierna,matná
B3-ZS3	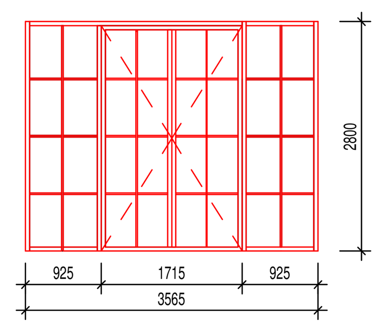	Zasklená stena s dvojkrídlovými dverami - hliníkový rám, farba čierna RAL 9005 - zasklenie dvojsklo výplň drôtosklo - dvere dvojkrídlové otváravé, bezprahové - rozmer dverí 1715x2800 - otváranie ľavé - krídla dverí presklené s rastrom výplň drôtosklo	1	L	Rozetové, čierne	RAL 9005, kováčska čierna,matná
B4-ZS1	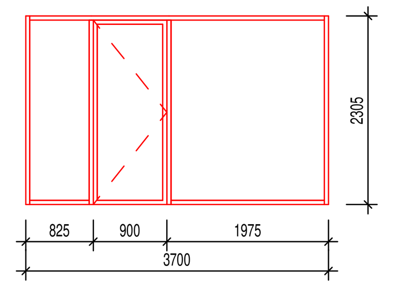	Zasklená stena s jednokrídlovými dverami - hliníkový rám, farba čierna RAL 9005 - zasklenie dvojsklo - dvere jednokrídlové otváravé,bezprahové - rozmer dverí 900x2305 - otváranie ľavé - krídlo dverí presklené - elektromechanický samozamykací úzký zámok (napr. EL460) alebo ekvivalentný	1	L	rozetové, farba RAL 9005, kováčska čierna,matná elektromechanický samozamykací úzký zámok (napr. EL460) alebo ekvivalentný	RAL 9005, kováčska čierna,matná
B4-ZS3	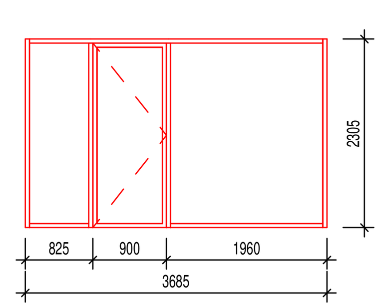	Zasklená stena s jednokrídlovými dverami - hliníkový rám, farba čierna RAL 9005 - zasklenie dvojsklo, výplň drôtosklo - dvere jednokrídlové otváravé,bezprahové - rozmer dverí 900x2305 - otváranie ľavé - krídlo dverí presklené s rastrom, výplň drôtosklo - elektromechanický samozamykací úzký zámok (napr. EL460) alebo ekvivalentný	1	L	rozetové, farba RAL 9005, kováčska čierna,matná elektromechanický samozamykací úzký zámok (napr. EL460) alebo ekvivalentný	RAL 9005, kováčska čierna,matná
B4-ZS5	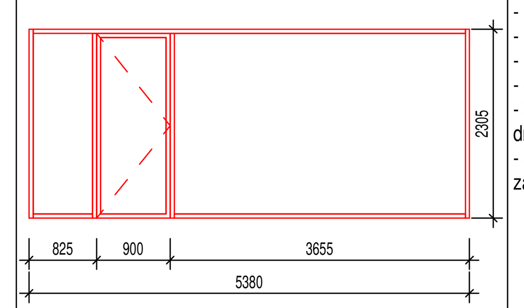	Zasklená stena s jednokrídlovými dverami - hliníkový rám, farba čierna RAL 9005 - zasklenie dvojsklo, výplň drôtosklo - dvere jednokrídlové otváravé,bezprahové - rozmer dverí 900x2305 - otváranie ľavé - krídlo dverí presklené s rastrom, výplň drôtosklo - elektromechanický samozamykací úzký zámok (napr. EL460) alebo ekvivalentný	1	L	rozetové, farba RAL 9005, kováčska čierna,matná elektromechanický samozamykací úzký zámok (napr. EL460) alebo ekvivalentný	RAL 9005, kováčska čierna,matná
B4-ZS6	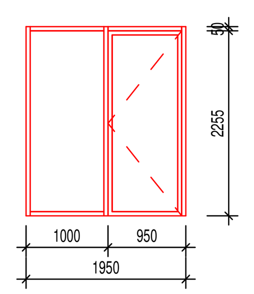	Zasklená stena s jednokrídlovými dverami - hliníkový rám, farba čierna RAL 9005 - zasklenie dvojsklo - dvere jednokrídlové otváravé,bezprahové - rozmer dverí 950x2305 - otváranie ľavé - krídlo dverí presklené	1	L	rozetové, farba RAL 9005, kováčska čierna,matná	RAL 9005, kováčska čierna,matná
B4-ZS7	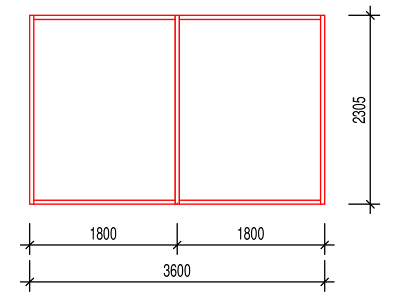	Zasklená stena dvojdielná, pevná - hliníkový rám, farba čierna RAL 9005 - zasklenie dvojsklo	4	-	rozetové, farba RAL 9005, kováčska čierna,matná	RAL 9005, kováčska čierna,matná
B4-ZS8	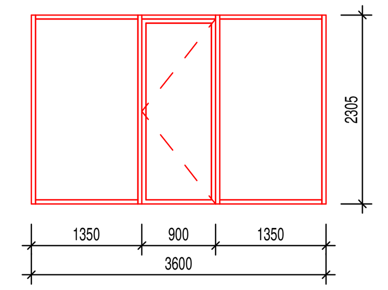	Zasklená stena s jednokrídlovými dverami - hliníkový rám, farba čierna RAL 9005 - zasklenie dvojsklo - dvere jednokrídlové otváravé,bezprahové - rozmer dverí 900x2305 - otváranie ľavé - krídlo dverí presklené	1	L	rozetové, farba RAL 9005, kováčska čierna,matná	RAL 9005, kováčska čierna,matná
B4-ZS9	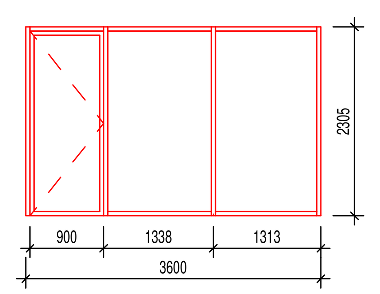	Zasklená stena s jednokrídlovými dverami - hliníkový rám, farba čierna RAL 9005 - zasklenie dvojsklo - dvere jednokrídlové otváravé,bezprahové - rozmer dverí 900x2305 - otváranie pravé - krídlo dverí presklené	1	P	rozetové, farba RAL 9005, kováčska čierna,matná	RAL 9005, kováčska čierna,matná
B4-ZS10	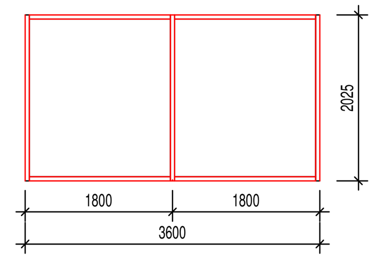	Zasklená stena dvojdielná, pevná - hliníkový rám, farba čierna RAL 9005 - zasklenie dvojsklo	3	-	rozetové, farba RAL 9005, kováčska čierna,matná	RAL 9005, kováčska čierna,matná
B4-ZS11	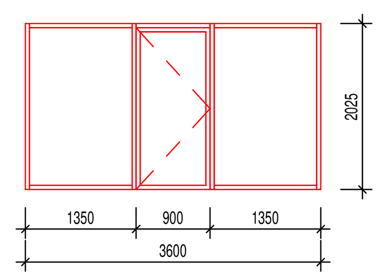	Zasklená stena s jednokrídlovými dverami - hliníkový rám, farba čierna RAL 9005 - zasklenie dvojsklo - dvere jednokrídlové otváravé,bezprahové - rozmer dverí 900x2305 - otváranie pravé - krídlo dverí presklené	4	P	rozetové, farba RAL 9005, kováčska čierna,matná	RAL 9005, kováčska čierna,matná
B4-ZS12	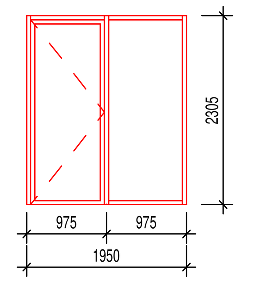	Zasklená stena s jednokrídlovými dverami - hliníkový rám, farba čierna RAL 9005 - zasklenie dvojsklo - dvere jednokrídlové otváravé,bezprahové - rozmer dverí 975x2305 - otváranie pravé - krídlo dverí presklené	1	P	rozetové, farba RAL 9005, kováčska čierna,matná	RAL 9005, kováčska čierna,matná

POZNÁMKY

- PRED VÝROBOU JEDNOTLIVÝCH ZASKLENÝCH STIEN JE NUTNÉ ZAMERANIE STAVEBNÝCH OTVOROV NA STAVBE
- ZNAČENIE OTVÁRANIA DVERÍ:
  L - ĽAVÉ
  R - PRAVÉ
- PODROBNEJŠÍ POPIS ELEKTROZÁMKOV viď. DIEL SLABOPRÚDOVÉ INŠTALÁCIE

± 0,000 = ÚROVEŇ EXISTUJÚCEJ PODLAHY 1.NP

Zhotoviteľ je povinný o zistených chybách v dokumentácii neodkladne informovať projektanta.
Zhotoviteľ je povinný zmeny a úpravy konštrukčného riešenia konzultovať s projektantom.
Zhotoviteľ je povinný skutočné rozmery skontrolovať na stavbe.

-AK SA VYSKYTNÚ NOVÉ SKUTOČNOSTI, KTORÉ MAJÚ VPLYV NA REALIZÁCIU STAVBY, PROJEKTANT SI VYHRADZUJE PRÁVO NA ZMENU PROJEKTU POČAS REALIZÁCIE.
-STATIK SI VYHRADZUJE PRÁVO NA ZMENU PROJEKTOVEJ DOKUMENTÁCIE POČAS REALIZÁCIE AJ Z INÝCH VECNÝCH DOVODOV V ZÁUJME DOSIAHNUTIA VAČŠEJ BEZPEČNOSTI STAVBY.
-KONŠTRUKCIE, KTORÉ NIE SÚ ZAZNAČENÉ VO VÝKRESOVEJ DOKUMENTÁCII SA BLIŽŠIE ŠPECIFIKUJÚ POČAS REALIZÁCIE.
-PRI PRESTAVBE JE NUTNÉ DODRŽAŤ VŠETKY PREDPISY A ŠPECIFIKÁCIE PODLA NARIADENÍ VÝROBCOV MATERIÁLOV A PRVKOV, KTORÉ NIE SÚ V PROJEKTE BLIŽŠIE ŠPECIFIKOVANÉ.
-PRI NEŠPECIFIKOVANÍ KRITÉRIÍ JE NUTNÉ DODRŽAŤ ZÁKONY, TECHNICKÉ NORMY A PREDPISY
-VŠETKY DELIACE KONŠTRUKCIE MUSIA VYHOVOVAŤ NORMÁM Z HLADISKA ZVUKOVEJ A TEPELNEJ POHODY, POŽIARNEJ BEZPEČNOSTI.
-SO VZNIKNUTÝM STAVEBNÝM ODPADOM JE NUTNÉ NARÁBAŤ NA ZÁKLADE POPISU V TECHNICKEJ SPRÁVE
-VŠETKY MATERIÁLY (TYP, DRUH A FAREBNOSŤ) KTORÉ TVORIA FINÁLNE VIDITELNÉ POVRCHY, PRED OBJEDNÁVKOU ODSÚHLASÍ METODIK KPÚ.

Autorský kolektív: Ing. Jozef Gonos, Ing.arch. Ondrej Ulip, Ing. Lenka Špiváková, Ing.arch. Stefania Vasiľková, Ing. Jana Tatárová, Ing. Mária Albrechtová
Ing. Michal Burák, Ing.arch. Dušan Burák, CSc., Ing. arch. Tomáš Boroš, ArtD., Ing.arch. Matúš Gomolčák, Ing.arch. Zoran Trpčevski, Dipl.-Ing. Jana Buráková, Ing. Marek Dubiel, Ing. Ing arch. Marek Bakalár

JEGON
Architektonická kancelária
Š. Kukuru 12, MICHALOVCE
www.jegon.sk
+421 (0)56 6433457

INVESTOR:	**Košický samosprávny kraj,Námestie Maratónu mieru 1,04266 Košice**
MIESTO STAVBY:	**Strojárenská 3, Košice**
AUTOR:	**Autorský kolektív**
ZOD.PROJEKTANT:	**Ing.Jozef Gonos**
PROJEKTANT:	**Ing.arch. Ondrej Ulip, Ing.arch. Štefánia Vasiľková, Ing. Lenka Špiváková**
STAVBA:	**KREATÍVNE CENTRUM KOŠICKÉHO KRAJA**
STAVEBNÝ OBJEKT:	**SO 01 - HLAVNÝ OBJEKT**
NÁZOV VÝKRESU:	**Výkaz zasklených stien - krídlo B**

DIEL:	ARCH.Č.:	FORMÁT:	DÁTUM:	MIERKA:
ASR	1309	12xA4	06 / 2021	1 : 75

STUPEŇ PD: **PROJEKT PRE SP + REALIZÁCIU STAVBY**

Č. PARE

Č.VÝKRESU: 1309-01-ASR-55 R1

TENTO PROJEKT JE DUŠEVNÝM VLASTNÍCTVOM AUTORA