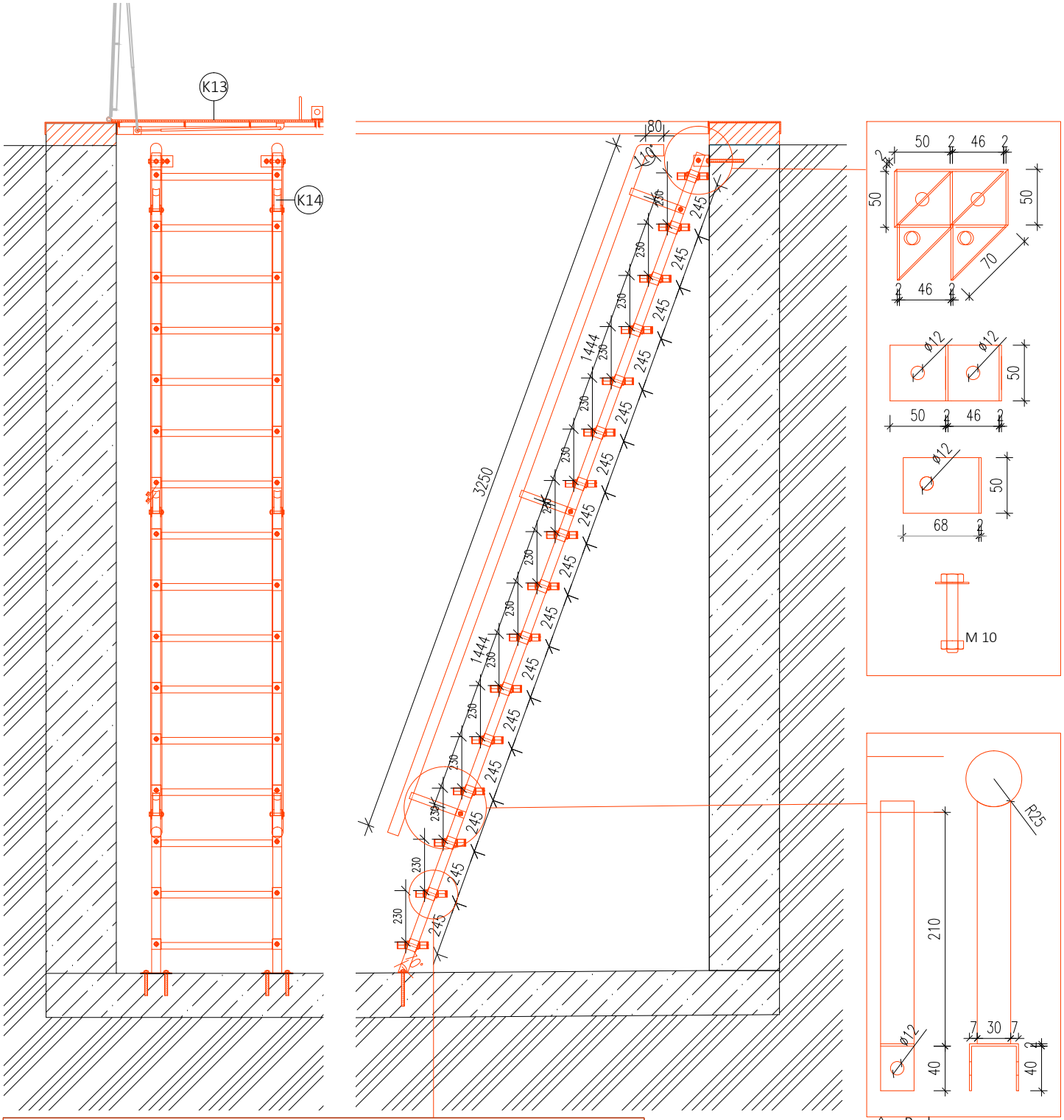

Podpera
pre zábralie

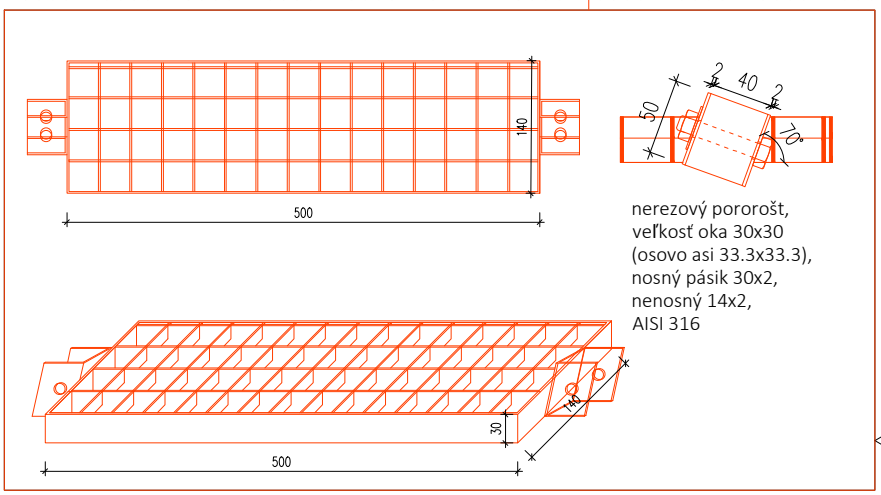

nerezový pororošt,
veľkosť oka 30x30
(osovo asi 33.3x33.3),
nosný pásik 30x2,
nenosný 14x2,
AISI 316

VŠETKY ČASTI SÚ NEREZOVÉ,
AISI 316

Schodiskový stupeň

Mierka:	Označenie výkresu:	Názov výkresu:
1:20	SO 01.01 - 05 - 17	PRÍSTUPOVÉ STRMÉ SCHODY DO STROJOVNE