VÝUSTNÝ OBJEKT SO SKLZOM
M 1:25

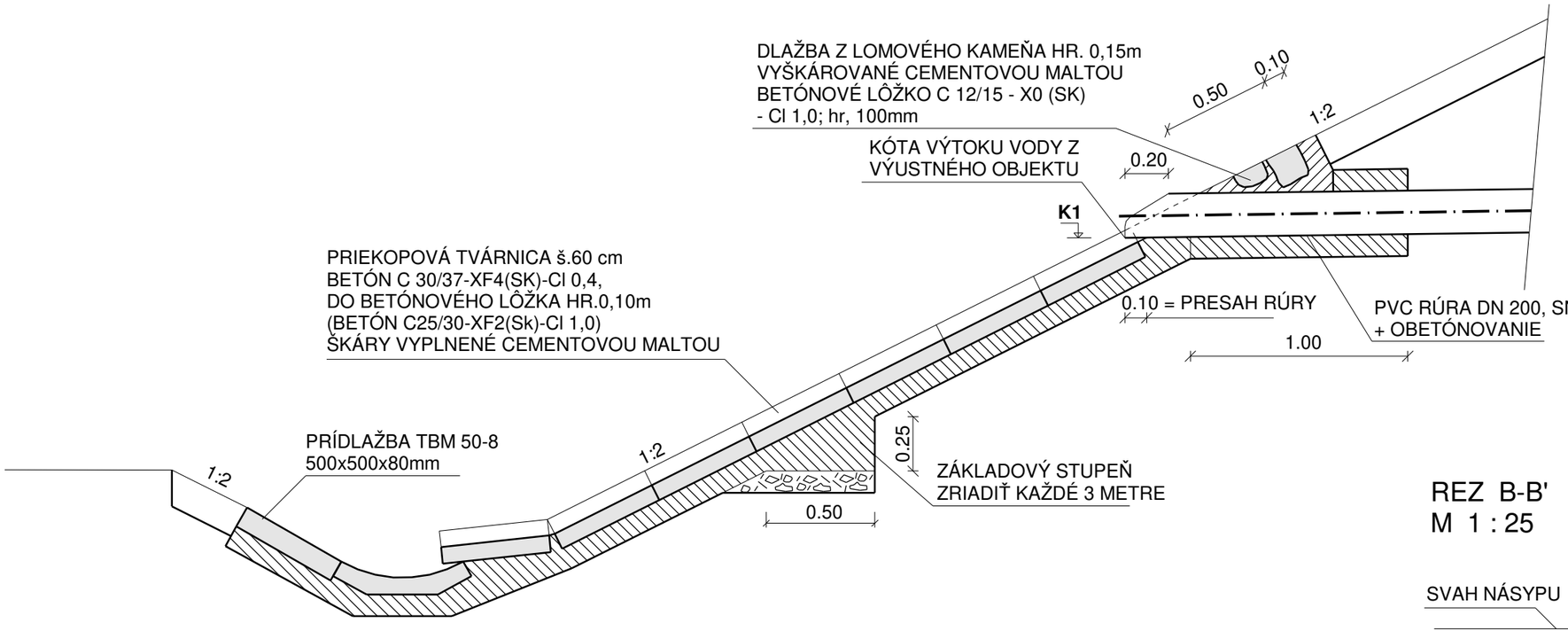

PRIEČNY REZ PRÍPOJKOU
M 1 : 25

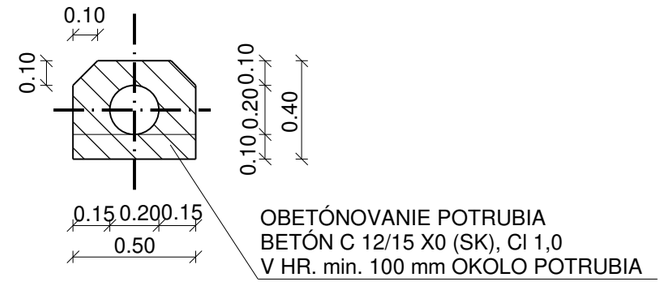

REZ B-B'
M 1 : 25

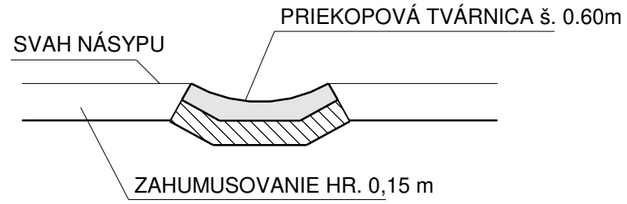
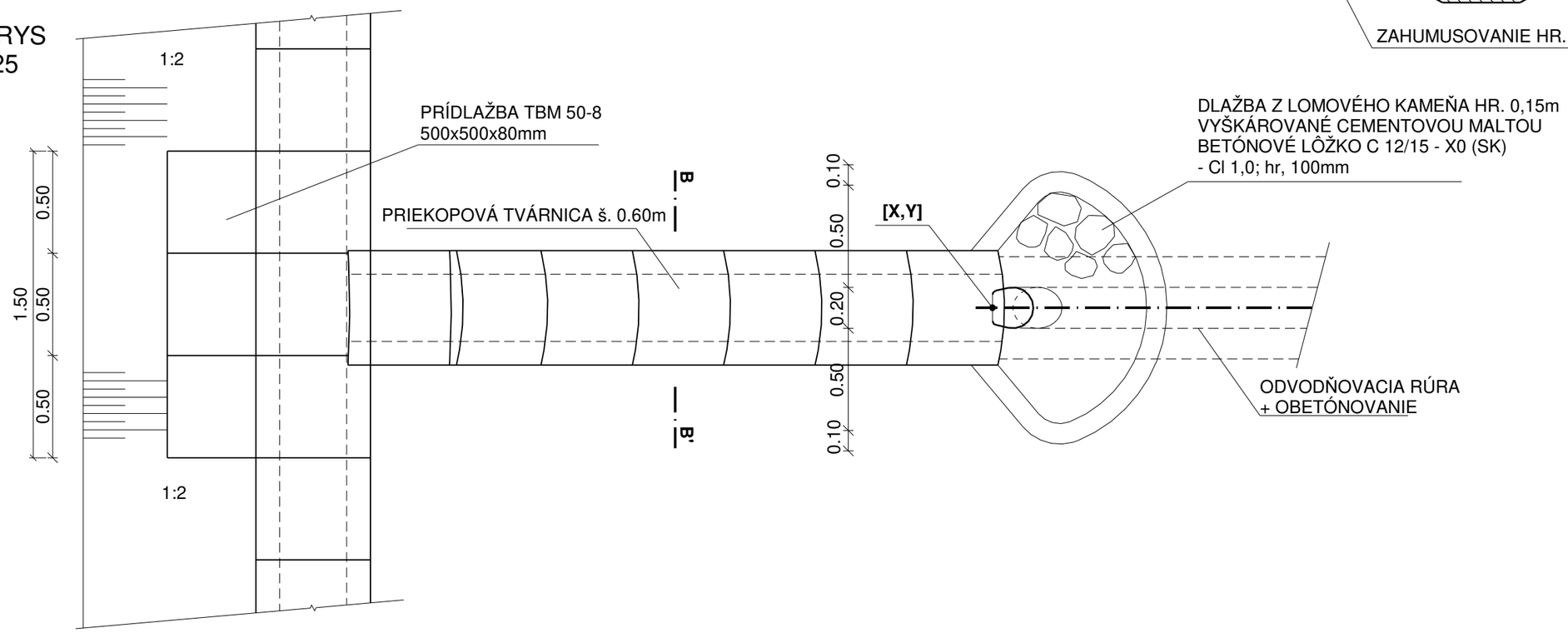
PÔDORYS
M 1 : 25