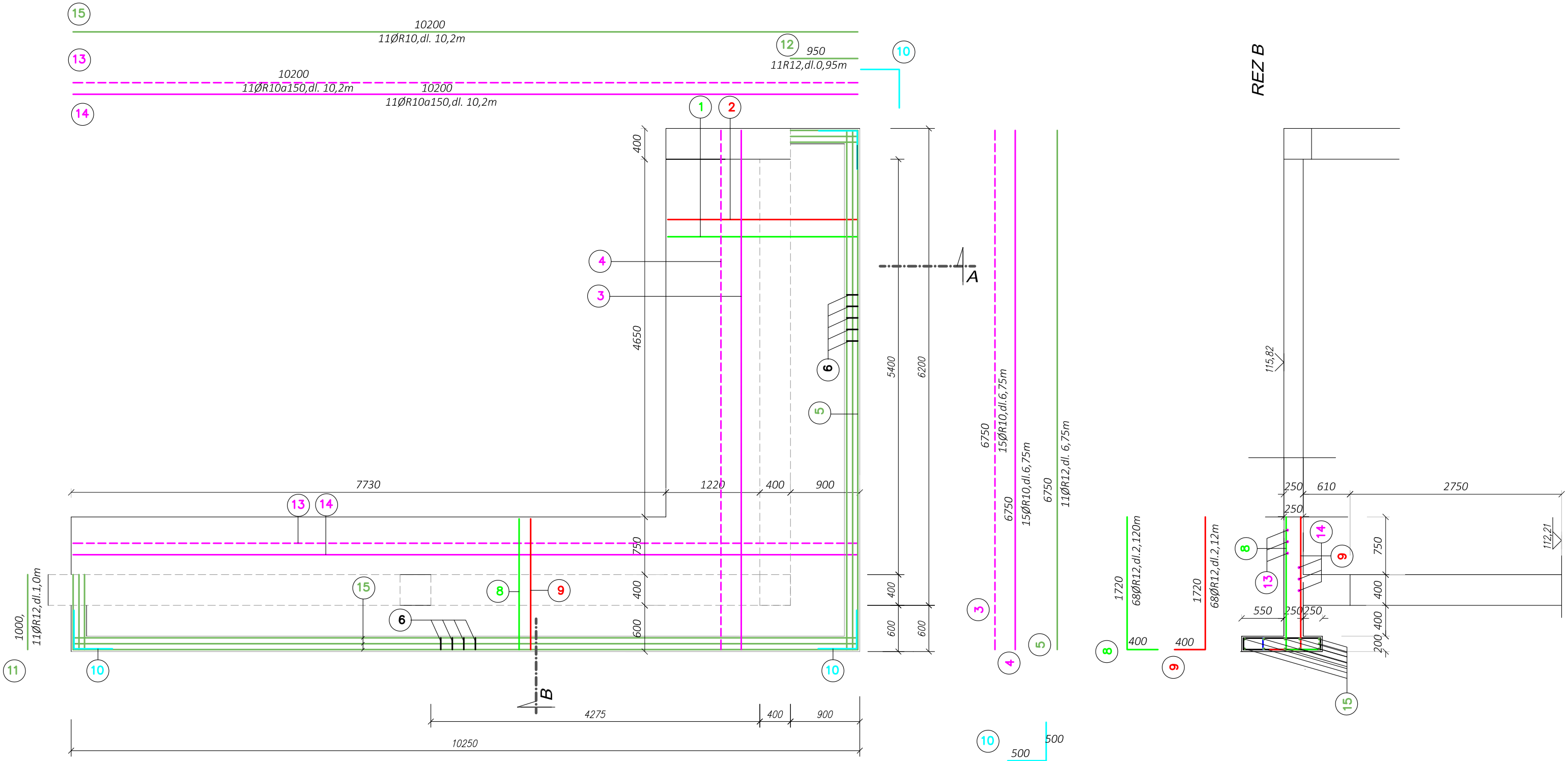

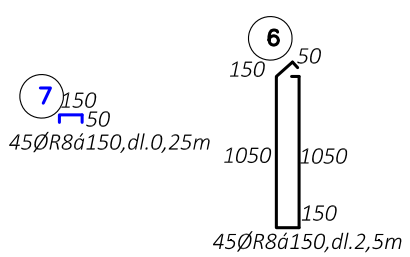

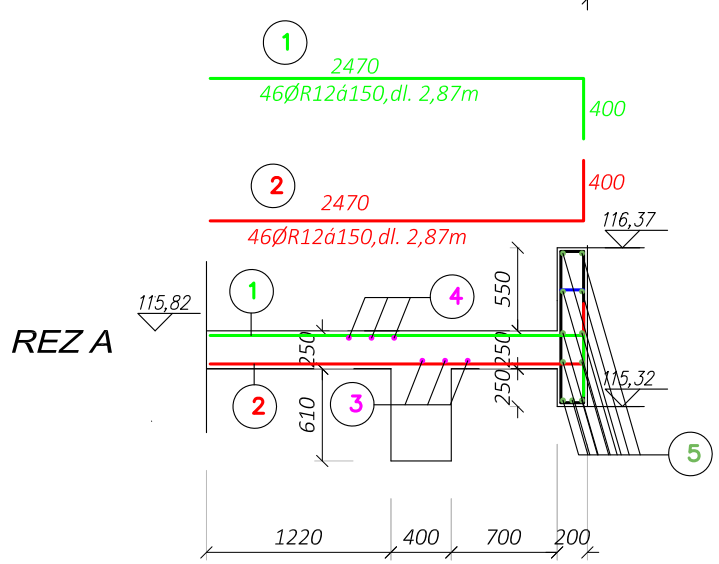

BETÓN STN EN 206-1-C30/37-XF3,XC2(SK)-Cl 0,4-Dmax 16-S3
OCEĽ B500B KRYTIE 25mm

ZODP.PROJEKT	Ing. Peter Trávniček
PROJEKTANT	Ing. Peter Trávniček
INVESTOR	Ister-Granum European Grouping for Territorial CO-operation Ltd.
	2500 Esztergom, Széchényi tér 1, Maďarsko
MIESTO ST.	pozemok, parc.reg. "C" č.2214/42, kat. úz. Radvaň nad Dunajom

NÁZOV: BUDOVANIE CEZHRANIČNÉHO SPOJENIA KOMPOU A POTREBNÁ INFRAŠTRUKTÚRA, MEDZI NESZMELY A RADVAŇ NAD DUNAJOM	DÁTUM	06/2018
	STUPEŇ	DSR
	FORMÁT	3A4
OBJEKT: SO 310.4 PREVÁDZKOVÁ BUDOVA	Č.ZÁKAZKY	96018
OBSAH: VÝKRES VÝSTUŽE DOSKY NAD iI.NP–RÝMSA	MIERKA: 1:50	Č.VÝKRESU: E310.4–S7