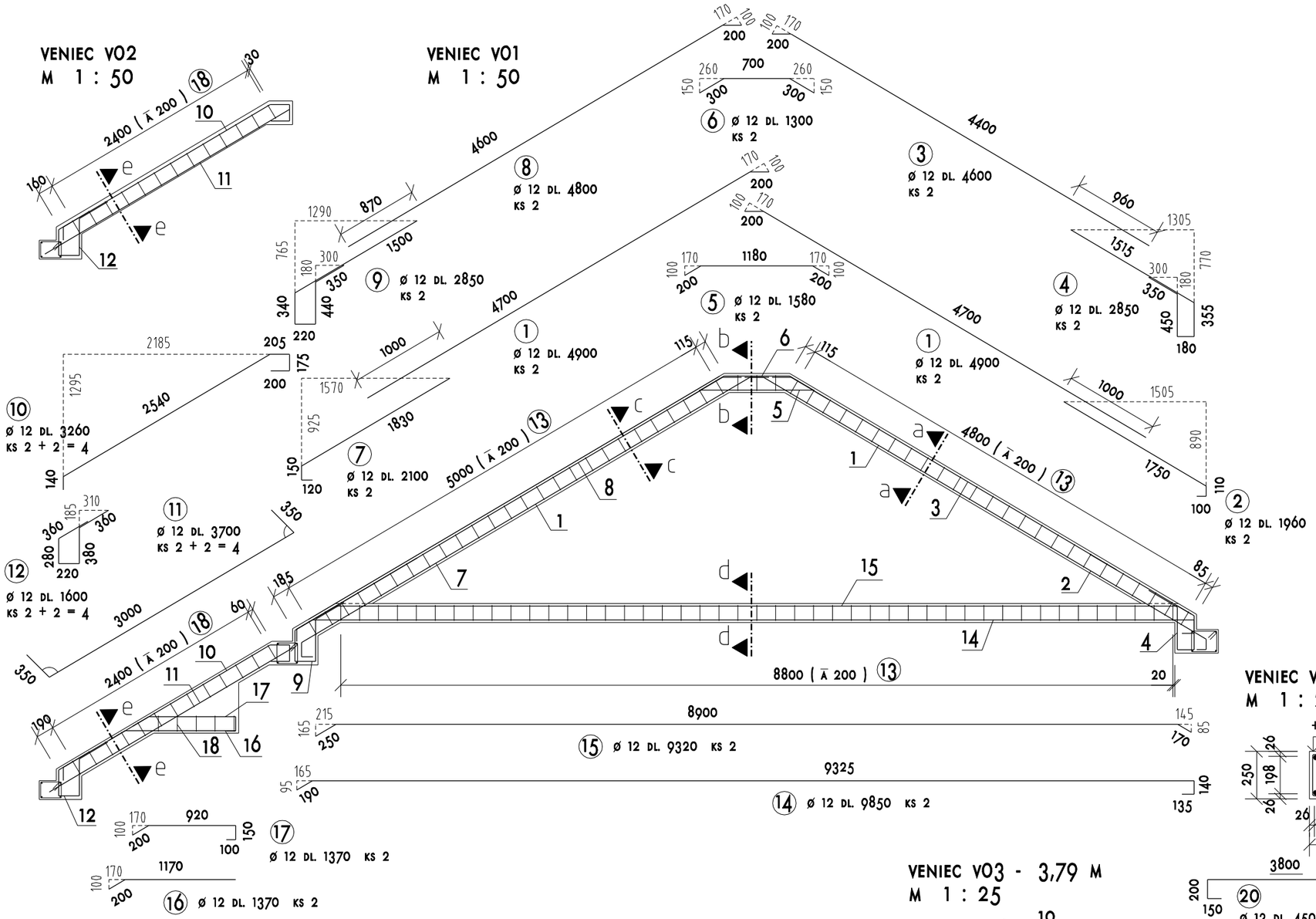


## VÝKAZ VÝSTUŽE VENCOV

| ČÍSLO | ø (MM) | DĹŽKA (M) | POČET KS CELKOM | DĹŽKA CELKOM (M) ø 6 | DĹŽKA CELKOM (M) ø 12 |
|---|---|---|---|---|---|
| 1 | 12 | 4,900 | 4 | | 19,600 |
| 2 | 12 | 1,960 | 2 | | 3,920 |
| 3 | 12 | 4,600 | 2 | | 9,200 |
| 4 | 12 | 2,850 | 2 | | 5,700 |
| 5 | 12 | 1,580 | 2 | | 3,160 |
| 6 | 12 | 1,300 | 2 | | 2,600 |
| 7 | 12 | 2,100 | 2 | | 4,200 |
| 8 | 12 | 4,800 | 2 | | 9,600 |
| 9 | 12 | 2,850 | 2 | | 5,700 |
| 10 | 12 | 3,260 | 4 | | 13,040 |
| 11 | 12 | 3,700 | 4 | | 14,800 |
| 12 | 12 | 1,600 | 4 | | 6,400 |
| 13 | 6 | 1,080 | 99 | 106,920 | |
| 14 | 12 | 9,850 | 2 | | 19,700 |
| 15 | 12 | 9,320 | 2 | | 18,640 |
| 16 | 12 | 1,370 | 2 | | 2,740 |
| 17 | 12 | 1,370 | 2 | | 2,740 |
| 18 | 6 | 0,980 | 50 | 49,000 | |
| 19 | 12 | 4,350 | 4 | | 17,400 |
| 20 | 12 | 4,500 | 4 | | 18,000 |
| 21 | 12 | 5,030 | 4 | | 20,120 |
| 22 | 6 | 1,080 | 19 | 20,520 | |
| 23 | 6 | 1,180 | 21 | 24,780 | |
| CELKOM | | | M | 201,220 | 197,260 |
| | | | KG/M | 0,222 | 0,888 |
| | | | KG | 44,671 | 175,167 |
| | | | KG | | 219,838 |

BETÓN C20/25
OCEĽ 10 505 (R), 10 216 (E)
KRYTIE NOSNEJ VÝSTUŽE - 20 MM

VENIEC V04 - 3,84 M
M 1 : 25

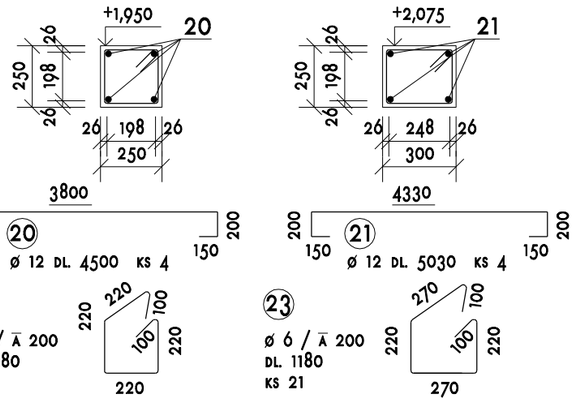


VENIEC V05 - 4,37 M
M 1 : 25




±0,000 = 91,740

VENIEC V03 - 3,79 M
M 1 : 25

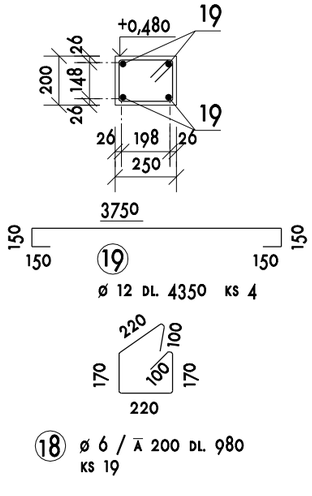


REZ a - a
M 1 : 25

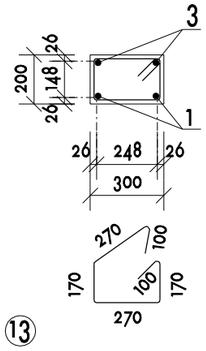


REZ b - b
M 1 : 25

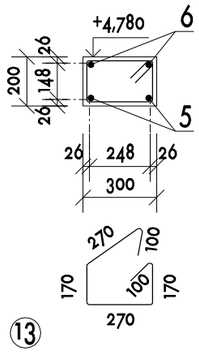


REZ c - c
M 1 : 25

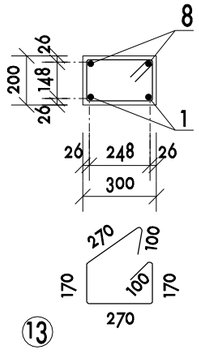


REZ d - d
M 1 : 25

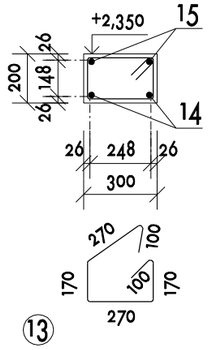


REZ e - e
M 1 : 25

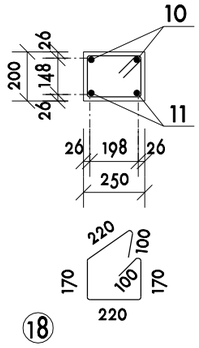


| | | |
|---|---|---|
| Navrhol: | Ing. Michal Voroňák | |
| Zodpovedný proj.: | Ing. arch. Ján Simonides | |
| Vypracoval: | Ing. Jana Jedináková | |
| Investor: | CENTRUM ŠPECIÁLNO-PEDAGOGICKÉHO PORADENSTVA Bocatiova 1, 040 01 Košice | |
| Miesto stavby: | Gelnica, Slovenská 56, parcela č. 582 | |
| Stavba: | ZNÍŽENIE ENERGETICKEJ NÁROČNOSTI BUDOVY CŠPP ELOKOVANÉ PRACOVISKO GELNICA | Počet A4: 2 |
| | | Dátum: 10/2017 |
| | | Stupeň: REALIZAČNÝ PROJEKT |
| Časť: | STATIKA | Arch.č.: A - 12. 2017. D.1 - R.29 |
| Obsah: | VÝKRES VÝSTUŽE VENCOV | Mierka: 1 : 50, 1 : 25 — Č.výkresu: 29 |


architekt
ING. ARCH. JÁN SIMONIDES
MOYZESOVA 48
040 01 KOŠICE
TEL.: 0905 294 962