Názov prvku	označenie prvku	alternatívne označenie	alternatívne označenie
Nature Play - Bolve	8038413	LE20500U	Wooden wobble bridge

Vyobrazenie prvku

Pôdorys

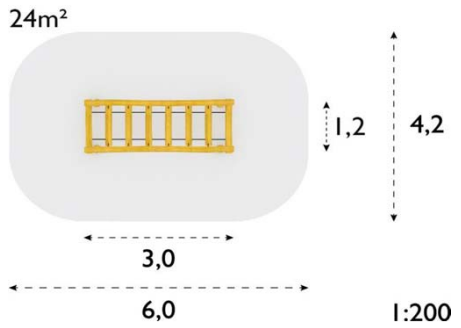

Rez

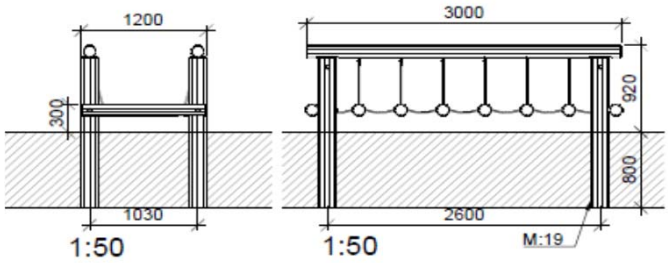

Popis hracej zostavy

Drevený reťazový mostík Bolve svojimi drevenými stupnicami nabáda deti k stabilite a udržovaniu rovnováhy. Je určený k prechodu z jednej strany na druhú, pričom dieťa prechádza po drevených stupniciach uchytených na drevenej nosnej konštrukcií mostíka. Nemá váhové obmedzenie.

Herné funkcie

hrací domček s viacerými hernými možnosťami, rozvíjajúci motorické, intelektuálne aj sociálne cítenie detí
šmykľavka, lezecká sieť, lanový rebrík, lano s uzlami, sieť na ležanie, lezecká stena, tyč na šplhanie

Vekové určenie	od 3 - 12 rokov	**Základné rozmery**	3,0 x 1,2 x 0,99 m
Bezpečnostná zóna min.	6,0 x 4,2 m	**Výmera bezpečnostnej zóny**	24 m²
Kritická výška pádu	1,0 m		

Materiál

Konštrukcia hracej zostavy aj kvalita použitých materiálov zaručujú vysokú odolnosť voči vplyvom počasia aj prípadnému vandalizmu. Nemá váhové obmedzenie

drevo:	Stĺpiky sú z kvalitného prirodzene vysoko živičnatého a odolného dreva severskej borovice, opracované laminovaním, ošetrené špeciálnym ekologickým olejom do hĺbky cca 7 mm, dvojitým farebným náterom – ponorom s UV ochranou. Drevo farbou nasiakne, preto je náter vysoko kvalitný a trvanlivý, neolupuje sa a neodpadáva.
kov:	Všetky kovové časti sú z vysoko kvalitnej, tepelne spracovanej ocele zinkovanej ponorom, prekryté kvalitným práškovo nanášaným farebným povrchom, čo zaručuje dlhoročnú a bezchybnú funkčnosť a farebnú stálosť.

Montáž a spôsob osadenia do terénu

príprava terénu:	Pred montážou prvku je nutné vykopať výkop.
osadenie prvku:	Betonáž v zmysle montážneho návodu.
úprava bezpečnostnej zóny:	Celá plocha bezpečnostnej zóny sa po osadení prvku v celom rozsahu bezpečnostnej plochy pokryje bezpečnostným povrchom v súlade s normou STN EN 1176 a 1177 a projektovou dokumentáciou.
detail kotvenia:	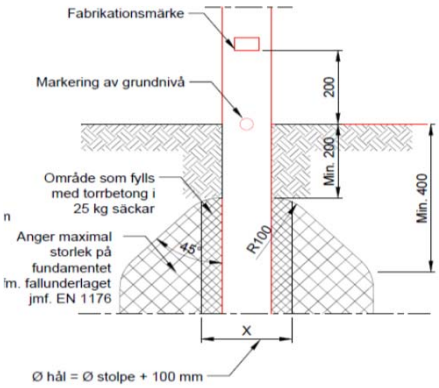

detail bezpečnostnej zóny:	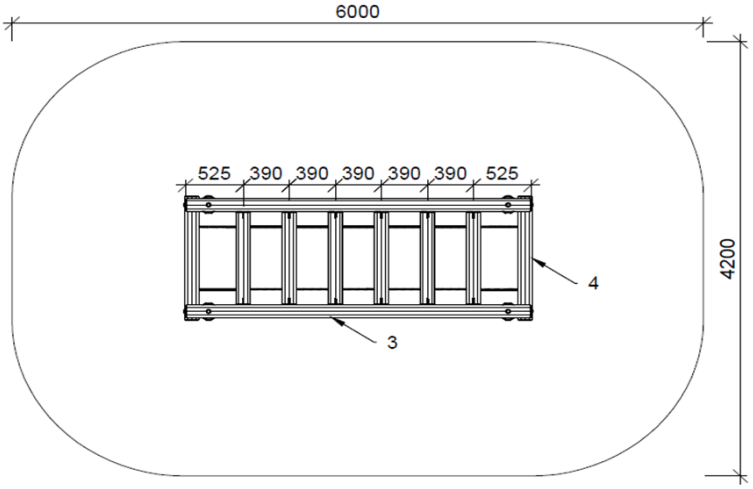

Normy

Hracia zostava v plnom rozsahu spĺňa podmienky celoeurópskej bezpečnostnej normy platnej na Slovensku ako STN EN 1176. Pod hracou zostavou musí byť použitý dopadový povrch v zmysle normy STN EN 1176 a 1177 vo vrstve podľa typu materiálu dimenzovanom na výšku pádu hernej zostavy.