ROZMERY PRED VÝROBOU OVERIŤ NA STAVBE ↓ VÝROBNÚ DOKUMENTÁCIU JE NUTNÉ ODSÚHLASIŤ ↓

PRÍLOHA Č. 02

ZÁMOČNÍCKY VÝROBOK "Z03"
OCELOVÉ ZÁBRADLIE SCHODISKA, MIESTNOSŤ č. 1.40, 1.41

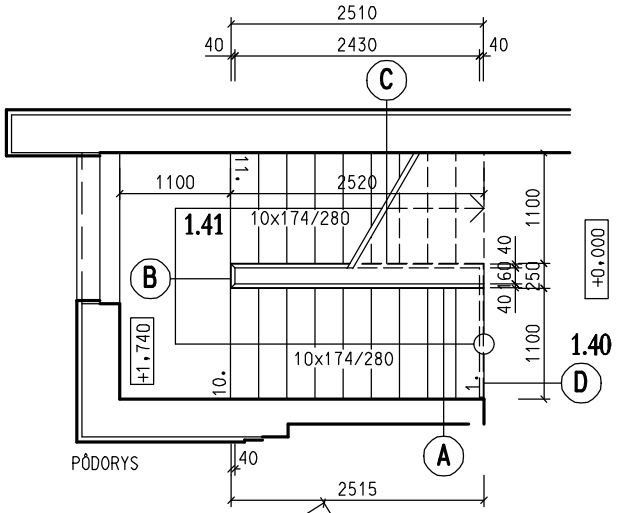

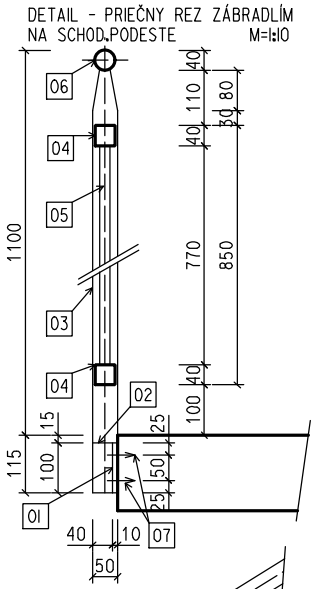

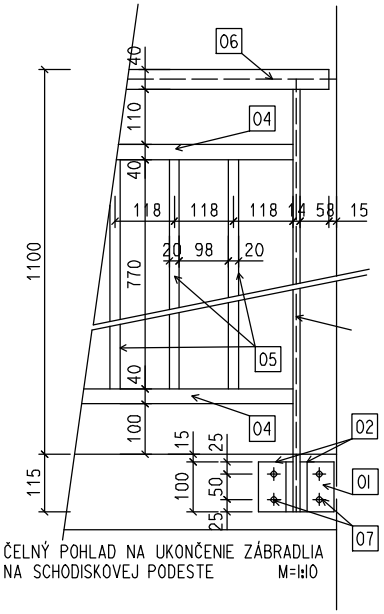

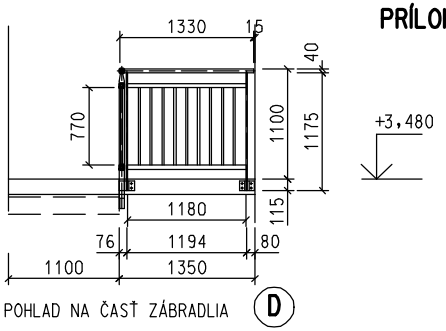

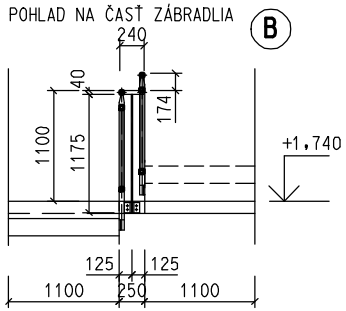

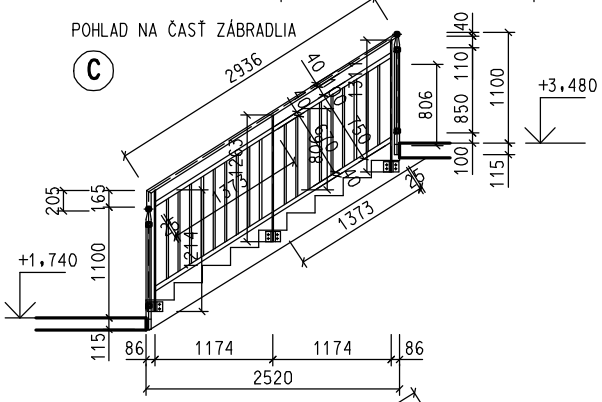

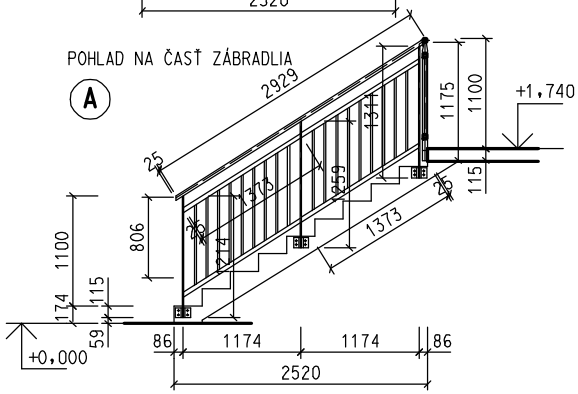

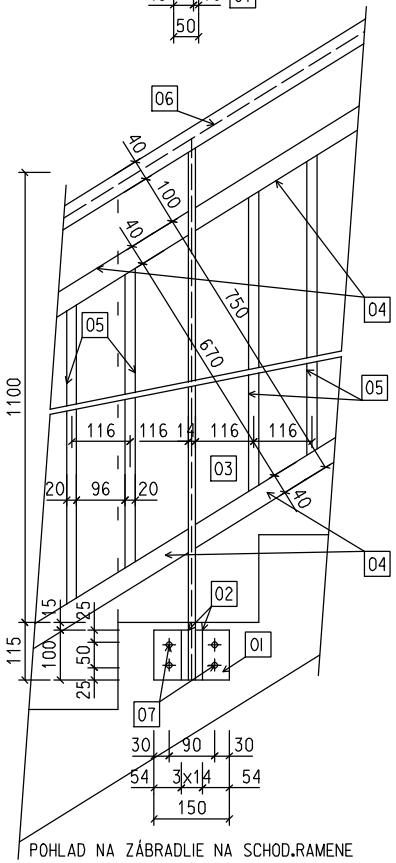

VÝPIS MATERIÁLU II 373 (S 235)

PRVOK	POL.Č.	PROFIL	POČET	DĽŽKA		HMOTNOSŤ	
				JEDNOTLIVO	CELKOM	JEDNOTLIVO	CELKOM
			ks	mm	m'	kg/m'	kg
Z03	1	OCEĽOVÁ PLATŇA 100/10	9	150	1,35	7,85	10,60
	2	OCEĽOVÁ PÁSOVINA 40/14	18	100	1,80	4,40	7,92
	3	OCEĽOVÁ PÁSOVINA 50/14	2	1214	2,428	5,50	13,35
		OCEĽOVÁ PÁSOVINA 50/14	2	1259	2,518	5,50	13,85
		OCEĽOVÁ PÁSOVINA 50/14	2	1311	2,622	5,50	14,42
		OCEĽOVÁ PÁSOVINA 50/14	3	1175	3,525	5,50	19,39
	4	OCEĽOVÝ TENKOST.PROFIL 40/40/3	8	1398	11,184	3,33	37,24
		OCEĽOVÝ TENKOST.PROFIL 40/40/3	2	1180	2,36	3,33	7,85
	5	OCEĽOVÝ TENKOST.PROFIL 20/20/2	36	806	29,016	1,12	32,50
		OCEĽOVÝ TENKOST.PROFIL 20/20/2	9	770	6,93	1,12	7,76
	6	OCEĽOVÁ TRUBKA o 40/3	1	2954	2,954	2,59	7,65
		OCEĽOVÁ TRUBKA o 40/3	1	2936	2,936	2,59	7,60
		OCEĽOVÁ TRUBKA o 40/3	1	205	0,205	2,59	0,53
		OCEĽOVÁ TRUBKA o 40/3	1	240	0,240	2,59	0,62
		OCEĽOVÁ TRUBKA o 40/3	1	1330	1,33	2,59	3,45
	7	KOTVIACE ŠRÓBY "HILTI"	36				
	HMOTNOSŤ OCEĽOVÉHO PRVKU SPOLU						184,73
	5 % NA SPOJOVACÍ MATERIÁL A STRATY						9,24
	H M O T N O S Ť O C E Ľ O V É H O P R V K U C E L K O M						193,97

PDF created with pdfFactory trial version www.pdffactory.com