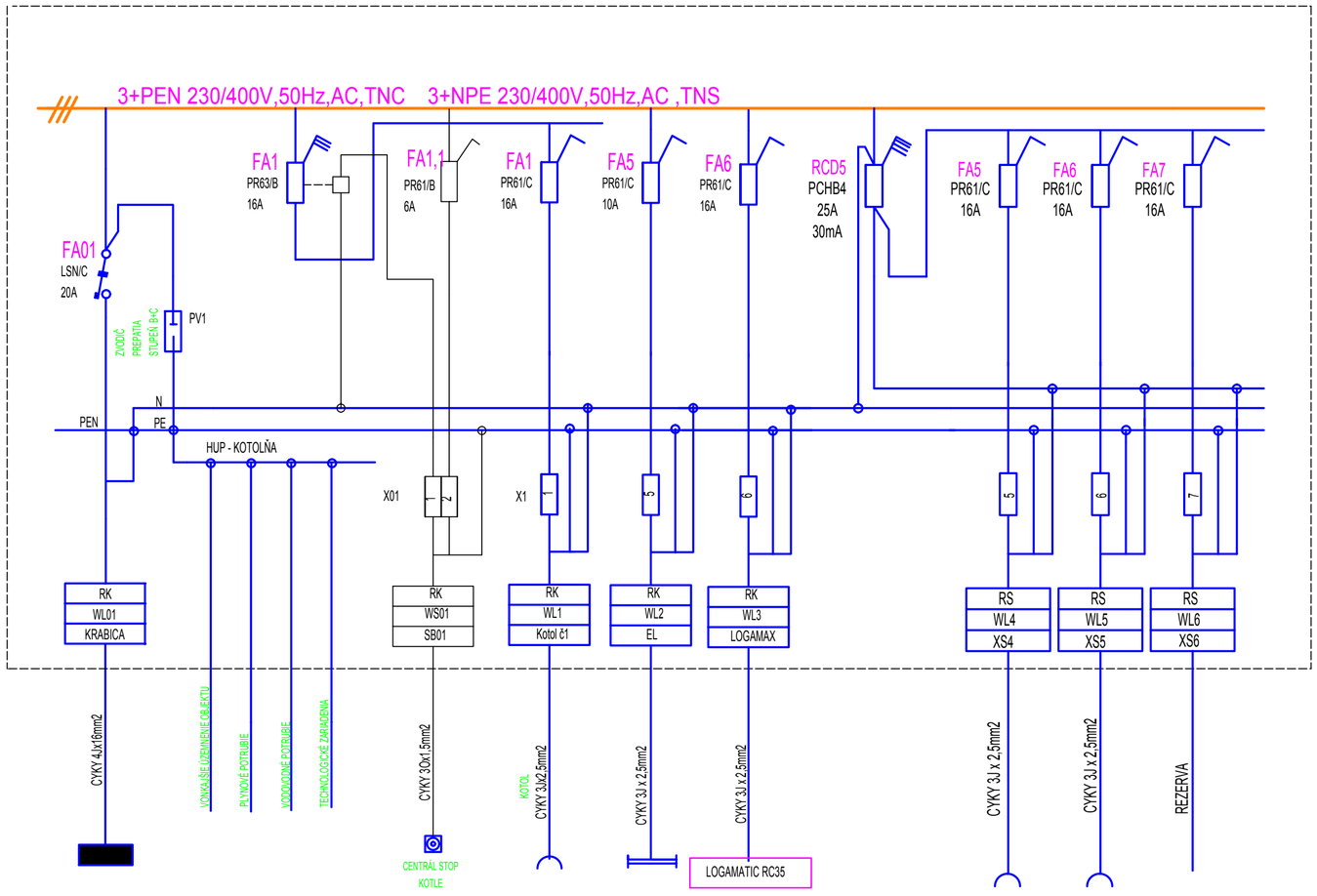

Typový rozvádzač
profi line - Felten

P

Rozmery rozvádzača
prispôsobiť podľa
prístrojovej náplne

TECHNICKÉ ÚDAJE

Menovité napatie	500V
Menovitá frekvencia	50Hz
Menovitý prúd	20A
Skratová odolnosť	10kA
Stupeň krytia	IP40/20
Sposob upevnenia	priskrutkovať na stenu
Prívodné vedenie	10mm2
Uzáver dverí	podľa STN 35 9754

STAVBA	Trstín OO PZ, plynofikácia objektu Trstín s.č.198		INKA - P projekcia a montáž kotolní, ÚK a rozvodov plynu ul. B. Němcovej 4, 949 01 Nitra
NÁZOV	SO 01 Rekonštrukcia vykurovania ROZVÁDZAČ KOTOLNE RK		
VYPRACOVAL	Ing. ZDICHAVSKÝ	ZÁK. Č. 07-0470-50-001	Č.VÝKRESU
SCHVÁLIL	Ing. ZDICHAVSKÝ	STUPEŇ projekt FORMÁT 3A4	E4
DÁTUM 12/2013	MIERKA	PODPIS	

V/Š = 297 / 500 (0.15m¸)

Allplan 2011