1xHd25 HEA160...13555 – S235JRG2

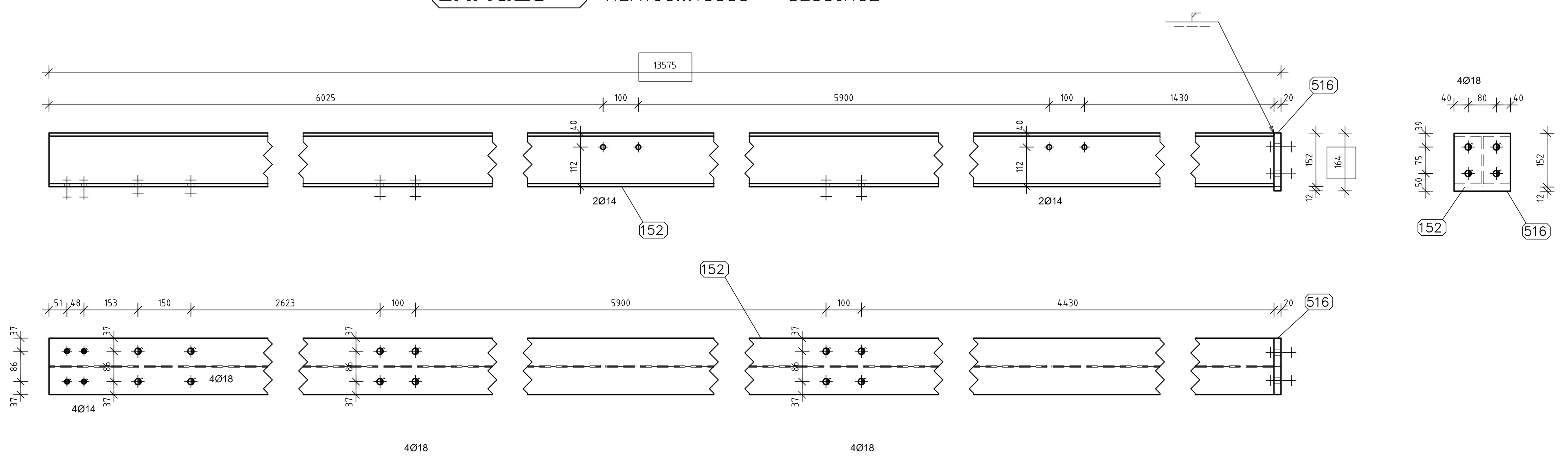

Č.p.	Počet (Ks)	Typ	Dĺžka (mm)	Šírka (mm)	Materiál
Hd25	1	**HEA160**			
152	1	HEA160	13 555	-	S235JRG2
516	1	PL 20x160...164	164	160	S235JRG2

1xHd26 U180...2272 – S235JRG2

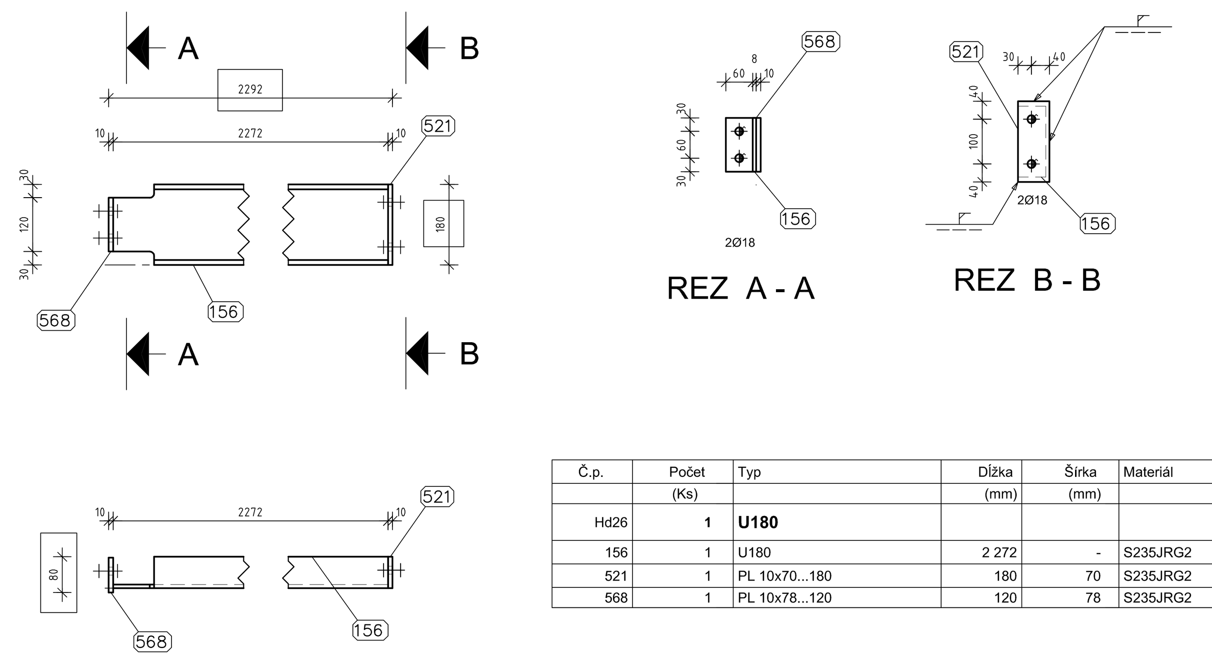

Č.p.	Počet (Ks)	Typ	Dĺžka (mm)	Šírka (mm)	Materiál
Hd26	1	**U180**			
156	1	U180	2 272	-	S235JRG2
521	1	PL 10x70...180	180	70	S235JRG2
568	1	PL 10x78...120	120	78	S235JRG2

1xHd29 IPE160...13575 – S355J2G3

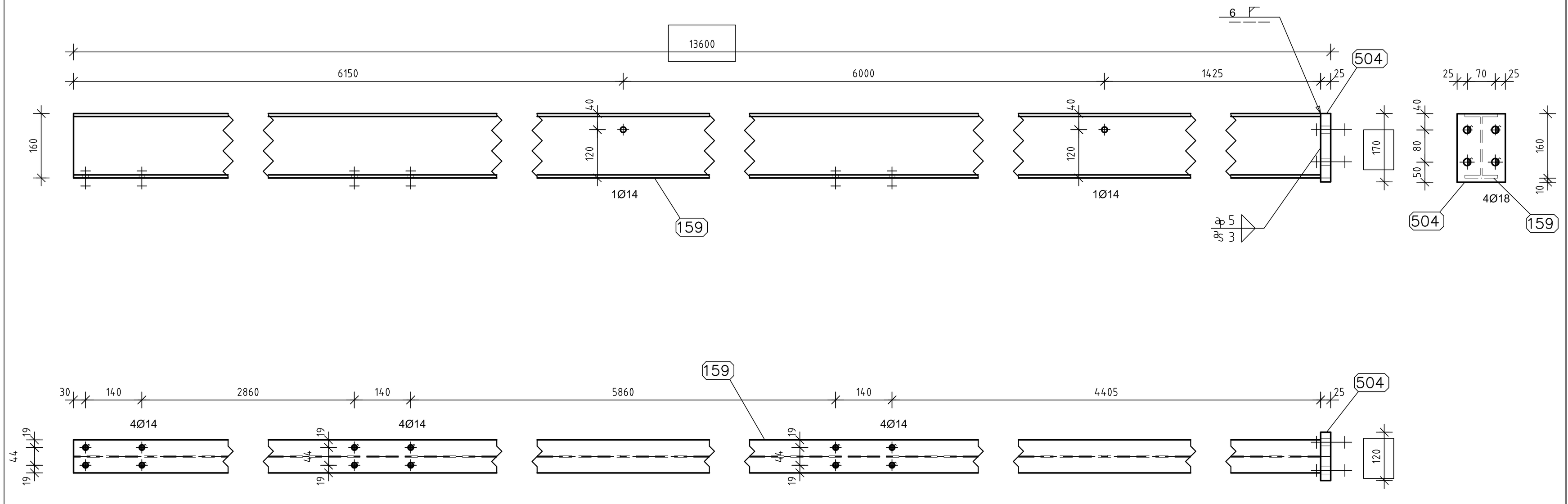

Č.p.	Počet (Ks)	Typ	Dĺžka (mm)	Šírka (mm)	Materiál
Hd29	1	**IPE160**			
159	1	IPE160	13 575	-	S355J2G3
504	1	PL 25x120...170	170	120	S355J2G3

1xHd31 HEA200...6771 – S235JRG2

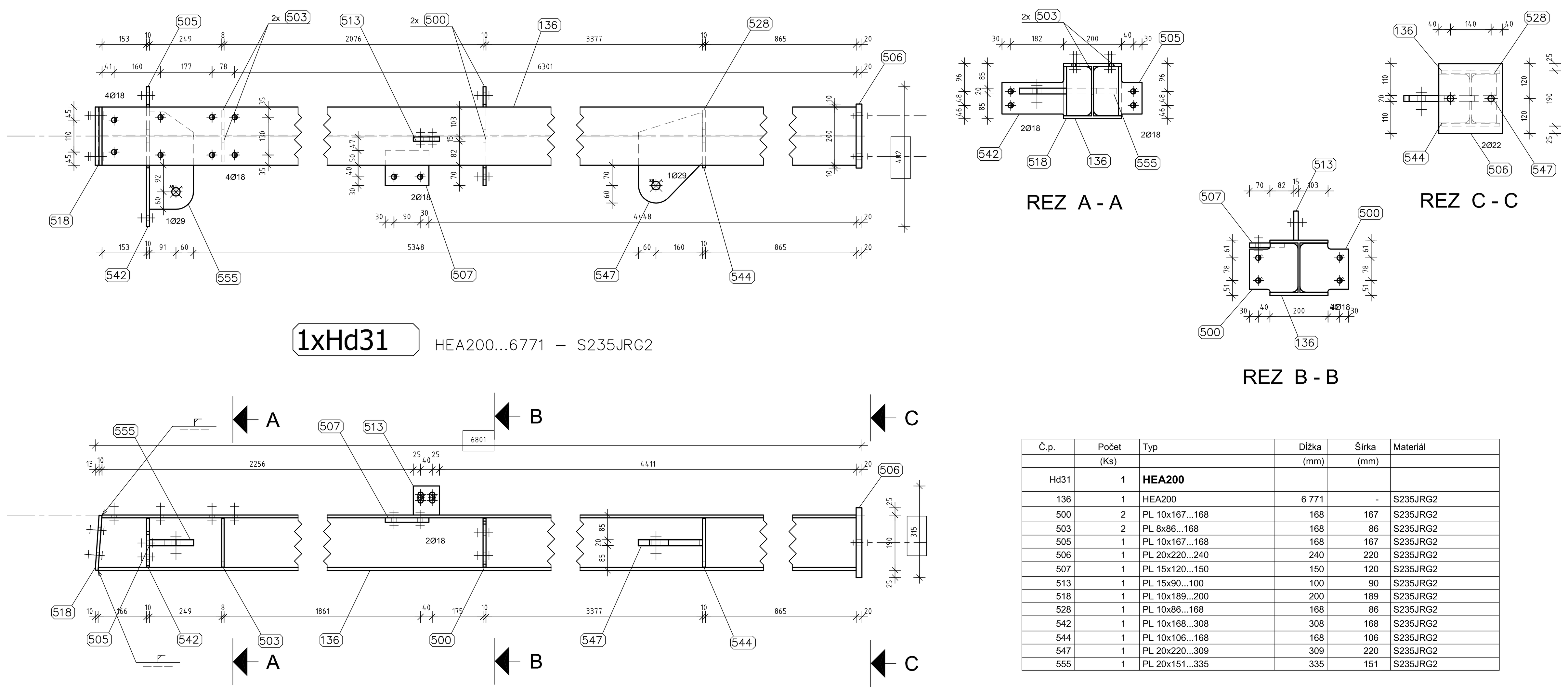

Č.p.	Počet (Ks)	Typ	Dĺžka (mm)	Šírka (mm)	Materiál
Hd31	1	**HEA200**			
136	1	HEA200	6 771	-	S235JRG2
500	2	PL 10x167...168	168	167	S235JRG2
503	2	PL 8x86...168	168	86	S235JRG2
505	1	PL 10x167...168	168	167	S235JRG2
506	1	PL 20x220...240	240	220	S235JRG2
507	1	PL 15x120...150	150	120	S235JRG2
513	1	PL 15x90...100	100	90	S235JRG2
518	1	PL 10x189...200	200	189	S235JRG2
528	1	PL 10x86...168	168	86	S235JRG2
542	1	PL 10x168...308	308	168	S235JRG2
544	1	PL 10x106...168	168	106	S235JRG2
547	1	PL 20x220...309	309	220	S235JRG2
555	1	PL 20x151...335	335	151	S235JRG2

1xHd33 I120...2798 – S235JRG2

INDEX A : BL559

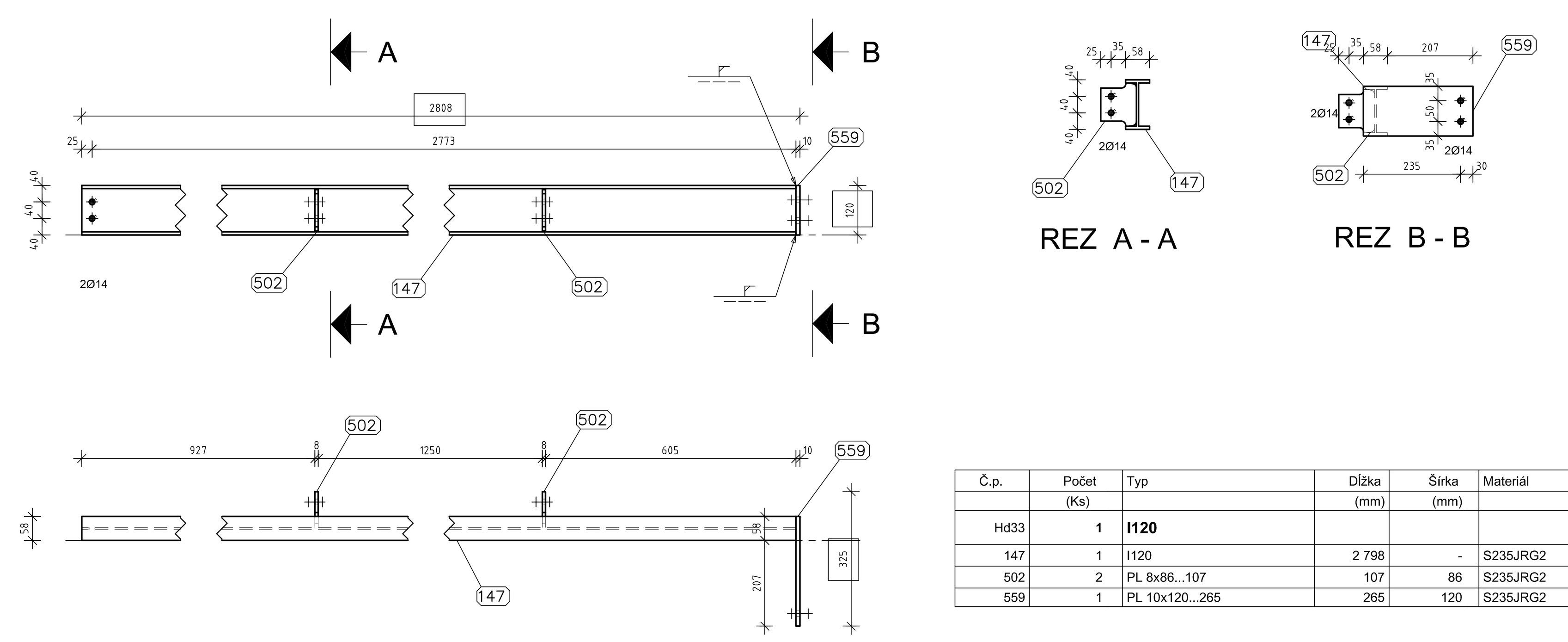

Č.p.	Počet (Ks)	Typ	Dĺžka (mm)	Šírka (mm)	Materiál
Hd33	1	**I120**			
147	1	I120	2 798	-	S235JRG2
502	2	PL 8x86...107	107	86	S235JRG2
559	1	PL 10x120...265	265	120	S235JRG2

1xHd34 HEA160...11960 – S235JRG2

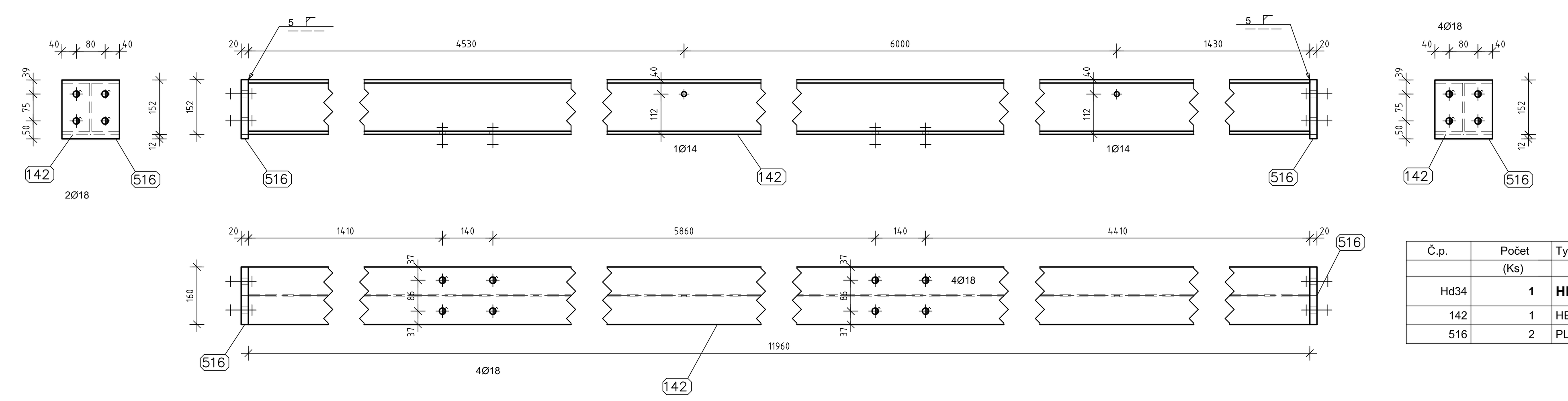

Č.p.	Počet (Ks)	Typ	Dĺžka (mm)	Šírka (mm)	Materiál
Hd34	1	**HEA160**			
142	1	HEA160	11 960	-	S235JRG2
516	2	PL 20x160...164	164	160	S235JRG2

1xHd32 U200...5780 – S235JRG2

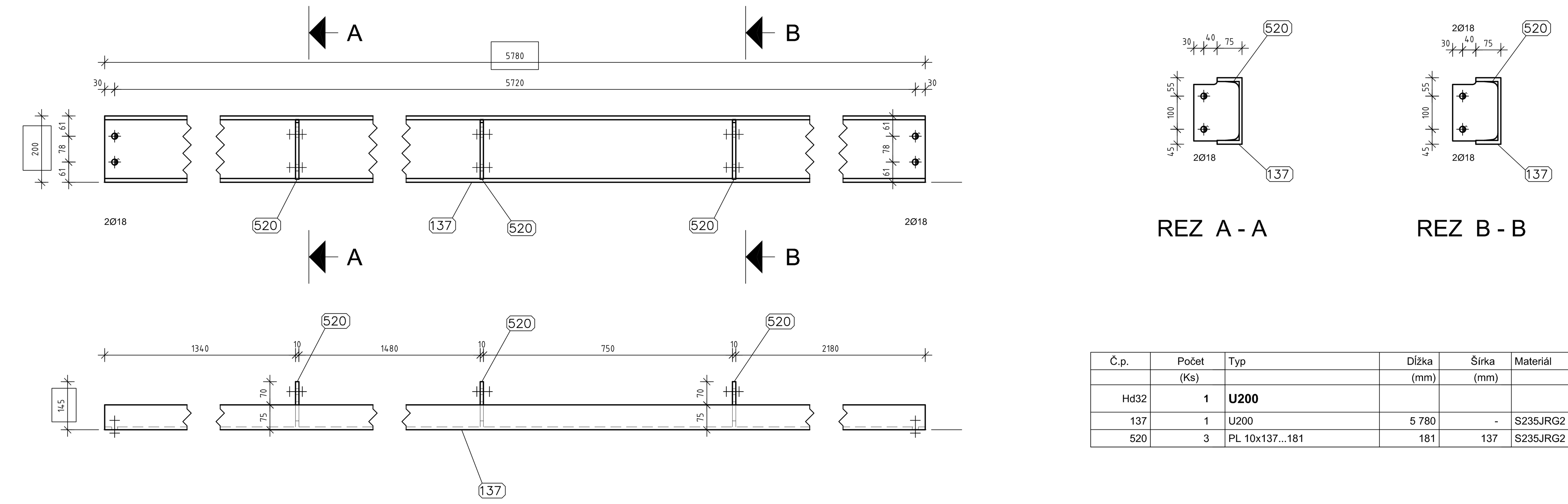

Č.p.	Počet (Ks)	Typ	Dĺžka (mm)	Šírka (mm)	Materiál
Hd32	1	**U200**			
137	1	U200	5 780	-	S235JRG2
520	3	PL 10x137...181	181	137	S235JRG2

1xHd35 I200...5968 – S235JRG2

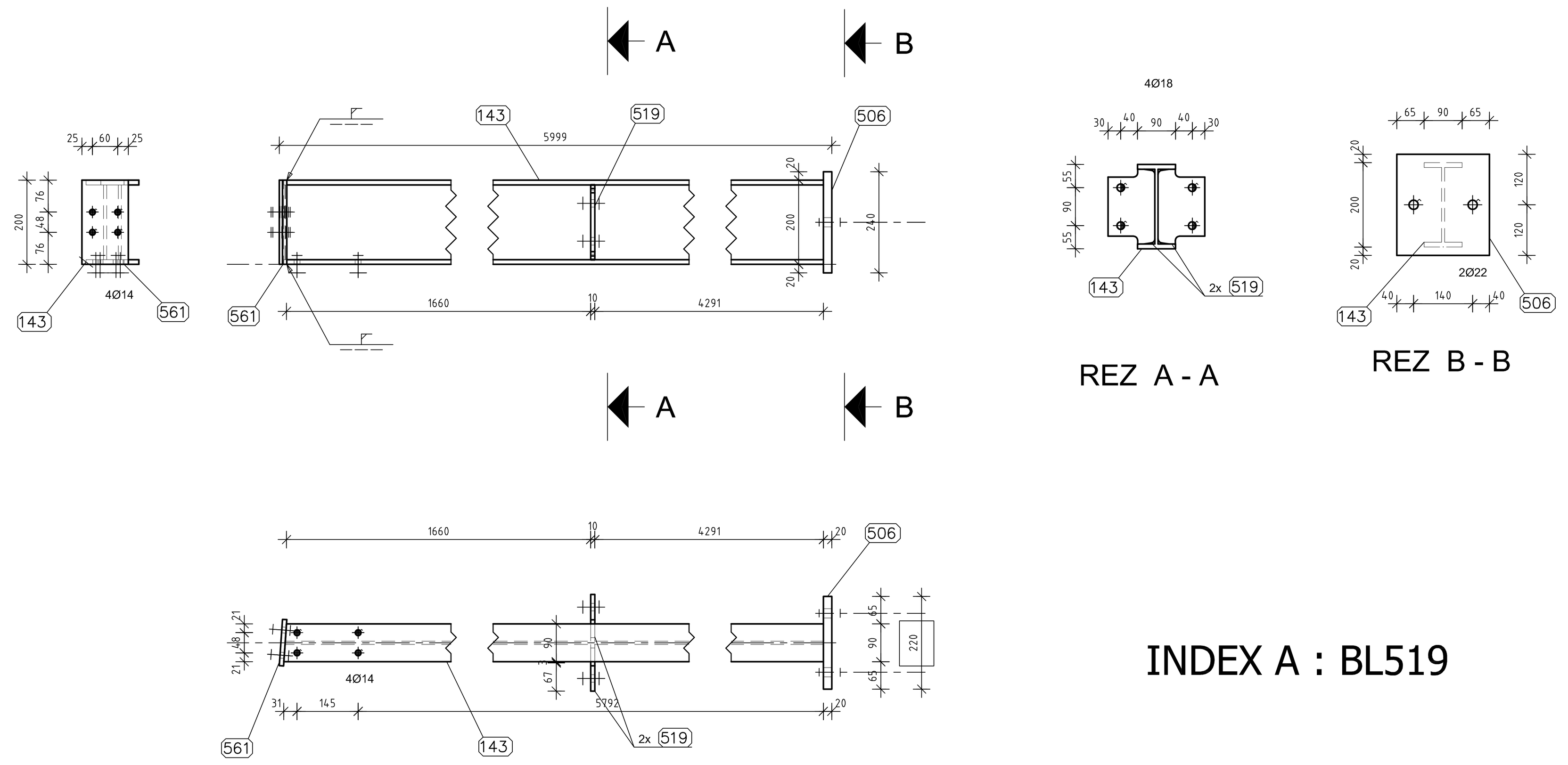

INDEX A : BL519

Č.p.	Počet (Ks)	Typ	Dĺžka (mm)	Šírka (mm)	Materiál
Hd35	1	**I200**			
143	1	I200	5 968	-	S235JRG2
506	1	PL 20x220...240	240	220	S235JRG2
519	2	PL 10x111...182	182	111	S235JRG2
561	1	PL 10x110...200	200	110	S235JRG2

INDEX A: Hd33,Hd35 17.04.2014

Neoznačené zvary sú hrúbky a=4

±0,000=H.H podlahy existujúcej haly

Konštrukčná oceľ: S235, S355

STRUCTURAL ENGINEERING & (RE-)CONSTRUCTION
STRENG s.r.o.
Lodná 2B
94501 Komárno
tel.: +421/35/7778737
fax: +421/35/7778737
e-mail: origo@streng.sk

Zodp. projektant	Vypracoval	Kreslil	Kontroloval
Ing. Danis	Kartali	Kartali	Ing. Danis

Miesto stavby	Nový život – Tonkovce	Formát	A0
Investor	Bognár Árpád	Dátum	09.04.2014
Stavba	MÄSOVÝROBA	Účel	RP
		Arch. č.	–
Názov prílohy	OK – Hd25,26,29,31–35	Mierka	1:10
		Č.výkresu	D–11
		Index	A